1.4 HA8000／130W A9，B9

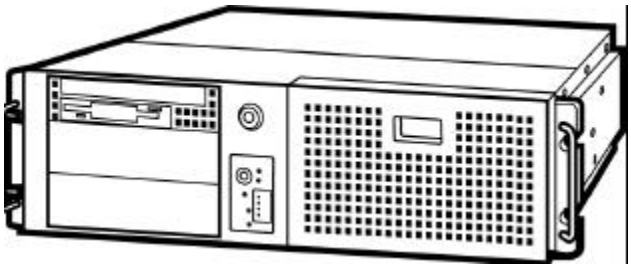

HA8000/130W A9

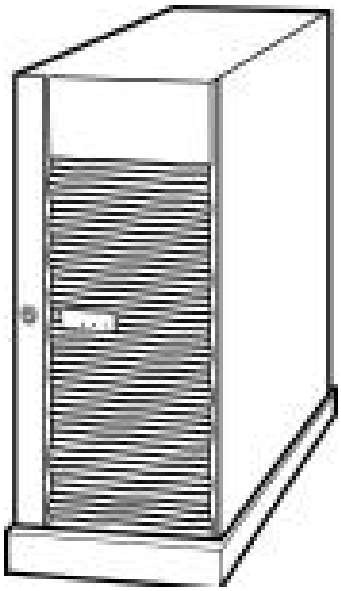

HA8000/130W B9

ＨＡ８０００／１３０Ｗ　Ａ９，Ｂ９　システム装置　機器仕様

モデル名			１３０　Ａ９	１３０　Ｂ９
			ＲＡＩＤモデル	
筐体タイプ			ラックタイプ［３Ｕ］	キャビネットタイプ
ＣＰＵ（周波数）			Intel®Xeon®ﾌﾟﾛｾｯｻ(3.20GHz/3.06GHz/2.80BGHz/2.40BGHz)	
	プロセッサ数		最小 1/最大 2	
	キャッシュメモリー	一次／1CPU	ﾃﾞｰﾀ:8KB/実行ﾄﾚｰｽ:12KB	
		二次／1CPU	512KB	
		三次／1CPU	Xeon(3.20GHz):1MB,Xeon(3.06GHz/2.80BGHz/2.40BGHz):なし	
チップセット			Intel 社製 E7501	
システムバス（ＦＳＢ）周波数			533MHz	
メインメモリー	容量		最小:512MB/最大:12GB	
	スロット数		6	
	サポートメモリ容量		512MB(256MBx2) *9,1GB(512MBx2),2GB(1GBx2),4GB(2GBx2)	
	仕様		SDRAM/266MHz/ECC/Registered DIMM/Chipkill 対応 *9	
表示機能	アクセラレータ		ATI 社製 RAGE XL[ｵﾝﾎﾞｰﾄﾞ/PCI]	
	ＶＲＡＭ		8MB	
	表示解像度（表示色） *1		640x480ﾄﾞｯﾄ(1677 万色),800x600ﾄﾞｯﾄ(1677 万色), 1024x768ﾄﾞｯﾄ(1677 万色),1280x1024ﾄﾞｯﾄ(1677 万色)	
ハードディスク(本体内蔵)	最大容量 *2	RAID0	876GB(146GBx6)	
		RAID5 *3	730GB(146GBx6)	
	サポート HDD 容量		36GB,73GB,146GB	
	インタフェース		Ultra320 SCSI	
	回転数		10000r/min(36GB/73GB/146GB),15000r/min(36GB/73GB)	
ＲＡＩＤコントローラ	コントローラ		Adaptec 社製 ASR-2010S[PCIﾎﾞｰﾄﾞ,64bit/66MHz]	
	インタフェース		ｵﾝﾎﾞｰﾄﾞ SCSI(Ultra320 SCSI)経由で HDD 接続	
	チャネル数		0ﾁｬﾈﾙ	
	キャッシュ容量		48MB(SDRAM/ECC)	
	サポート RAID レベル		RAID 0,1,5,10,JBOD	
ＦＤＤ			3.5 型 FDD(1.44MB/720KB)x1ﾄﾞﾗｲﾌﾞ(標準)	
ＣＤ－ＲＯＭ			薄型 24 倍速(IDE)x1ﾄﾞﾗｲﾌﾞ(標準)	
ＤＶＤ－ＲＡＭ			片面/両面:4.7GB/9.4GB,ATAPI(ｵﾌﾟｼｮﾝ)	
拡張ベイ	3.5 型ベイ（HDD 専用ベイ）		6(ﾎｯﾄﾌﾟﾗｸﾞ/ﾎｯﾄｽﾍﾟｱ対応)	
	5 型ベイ（リムーバブル）		2	
	5 型ベイ（薄型）		1(1ﾍﾞｲ薄型 CD-ROM にて占有)	
	FDD 専用		1(1ﾍﾞｲ FDD にて占有)	
ＰＣＩスロット			64bit/100MHz(3.3V ｷｰ)ﾌﾙｻｲｽﾞ x2,64bit/66MHz(3.3V ｷｰ)ﾊｰﾌｻｲｽﾞ x2,32bit/33MHz(5V ｷｰ)ﾌﾙｻｲｽﾞ x2	
標準インターフェイス			ﾃﾞｨｽﾌﾟﾚｲ(ﾐﾆ D-SUB15 ﾋﾟﾝ)x1,ﾊﾟﾗﾚﾙ(D-SUB25 ﾋﾟﾝ)x1,ｼﾘｱﾙ(D-SUB9 ﾋﾟﾝ)x2, ｷｰﾎﾞｰﾄﾞ(PS/2 ﾀｲﾌﾟﾐﾆ DIN6 ﾋﾟﾝ)x1,ﾏｳｽ(PS/2 ﾀｲﾌﾟﾐﾆ DIN6 ﾋﾟﾝ)x1,USB(USB1.1)x2 *4	
	ＳＣＳＩ	コントローラ	Adaptec 社製 AIC-7902W[ｵﾝﾎﾞｰﾄﾞ/PCI]	
		インタフェース	Ultra320 SCSIx2(1ｺﾈｸﾀ RAID ｺﾝﾄﾛｰﾗで使用)	
	ＬＡＮ	コントローラ	Intel 社製 i82541GIx2[ｵﾝﾎﾞｰﾄﾞ/PCI]	
		インタフェース	1000BASE-T/100BASE-TX/10BASE-Tx2(RJ-45)	
		Wake On LAN 機能	ｻﾎﾟｰﾄ *5	
外形寸法			425(W)x660(D)x130(H)mm	232[転倒防止脚無 130](W)x690(D)x454(H)mm
質量［標準値］((()内は最大質量値)			約 28.9kg(37.2kg)	約 24.9kg(33.2kg)
電源	電圧		AC100V±10% 50/60Hz	
	コンセント形状(本数)		接地型 2 極差込ｺﾝｾﾝﾄ(標準:1,電源ﾕﾆｯﾄ(ｵﾌﾟｼｮﾝ)搭載時:2)	
	冗長化電源		1(標準)+1(ｵﾌﾟｼｮﾝ)(ﾎｯﾄﾌﾟﾗｸﾞ対応)	
冗長ＦＡＮ			ｻﾎﾟｰﾄ	
消費電力［標準値］((()内は最大消費電力値)			約 160W(494W)	
省エネ法に基づく表示	区分		J	
	エネルギー消費効率		0.025	
ＶＣＣＩ基準 *6			ｸﾗｽ A 情報技術装置	
インストールＯＳ			Windows Server 2003,Enterprise Edition 日本語版(25CAL 付)/ Windows Server 2003,Standard Edition 日本語版(5CAL 付)/ Windows 2000 Advanced Server(SP4)(25CAL 付)/Windows 2000 Server(SP4)(5CAL 付)/ Red Hat Enterprise Linux ES3 *8	
サポートＯＳ			Windows Server 2003,Enterprise Edition 日本語版/Windows Server 2003,Standard Edition 日本語版/ Windows 2000 Advanced Server(SP4)/Windows 2000 Server(SP4)/ Red Hat Enterprise Linux ES3 *8/ Red Hat Enterprise Linux AS3((ｿﾌﾄ)個別対応) *8	
添付ソフトウェア			System Manager – Server Agent(ｻｰﾊﾞ管理ﾂｰﾙ)/HA8000 System Installer(簡易ｾｯﾄｱｯﾌﾟﾂｰﾙ)/ Storage Manager(ﾃﾞｨｽｸｱﾚｲ管理ﾂｰﾙ)/Storage Manager Browser Edition(ﾃﾞｨｽｸｱﾚｲ管理ﾂｰﾙ)/ ﾘﾓｰﾄ通報ﾕｰﾃｨﾘﾃｨｰ	
主な添付品 *7			電源ｹｰﾌﾞﾙ,取扱説明書, HA8000 System Installer CD-ROM, ﾗｯｸ搭載用ｶﾞｲﾄﾞﾚｰﾙ	電源ｹｰﾌﾞﾙ,取扱説明書, HA8000 System Installer CD-ROM, ｷｰﾎﾞｰﾄﾞ(109 ｷｰ),ﾏｳｽ(ﾎｲｰﾙﾏｳｽ)
グリーン購入法			グリーン購入法基準適合製品	

*1：使用するディスプレイや OS の制限などにより、実際に設定できる解像度，表示色が異なる場合があります。
*2：ハードディスクの容量表記は、1G バイト＝10^9バイトとして計算した容量です。
*3：ディスクアレイ最大搭載時リザーブディスク取付不可。
*4：Windows Server 2003/Windows 2000 環境のみサポート。又、対応ＯＳ全ての USB 機器の接続を保証するものではありません。
*5：Windows Server 2003/Windows 2000 環境でサポート。別途、System Manager – Management Console が必要です。
*6：情報処理装置等電波障害自主規制協議会基準。クラスＡ情報技術装置を家庭環境で使用すると、電波妨害を引き起こすことがあります。この場合には、使用者が適切な対策を講ずるよう要求されることがあります。
*7：キーボード，マウスはキャビネットタイプのみ標準添付です。ラックタイプは、コンソールユニットセット，コンソール切替ユニットセットまたはキーボード／マウス収納ユニットに添付されます。
*8：(ｿﾌﾄ)Linux ｿﾌﾄｳｪｱｻｰﾋﾞｽ及び Linux ｲﾝｽﾄｰﾙ作業代行ｻｰﾋﾞｽの契約を前提にｻﾎﾟｰﾄします。Linux OS に関しては、動作確認情報を公開するものであり、全ての動作を保証するものではありません。
*9：512MB(256MBx2)のﾒﾓﾘﾎﾞｰﾄﾞは、Chipkill 機能は未サポート。
●エネルギー消費効率とは、省エネ法で定める測定方法により測定された消費電力を省エネ法で定める複合理論性能で除したものです。

ＨＡ８０００／１３０Ｗ　Ａ９，Ｂ９　システム装置　各部の機能と名称

● 前面

<ラックマウントタイプ>

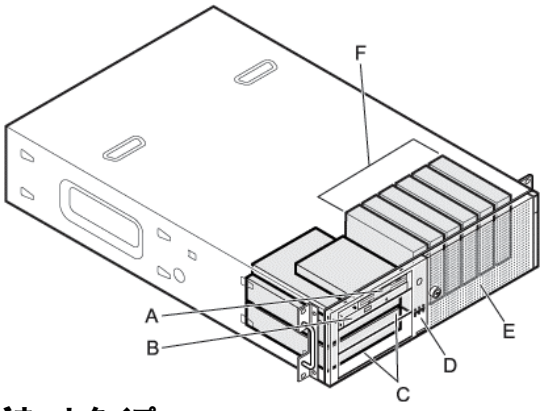

<キャビネットタイプ>

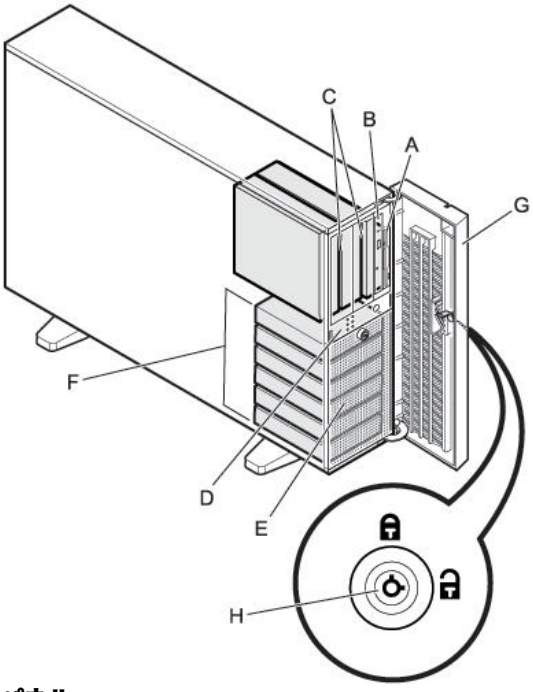

A：3.5型フロッピーディスクドライブ
全機種に標準で搭載されます。次のフロッピーディスクが使用できます。
2DD（720KBフォーマット）
2HD（1.44MBフォーマット）

B：拡張ストレージベイ7
CD-ROMドライブが全機種に標準で搭載されています。

C：拡張ストレージベイ8，9
ラックマウントタイプの場合は上から順に、キャビネットタイプの場合は右から順に拡張ストレージベイ8,9となります。各種の内蔵デバイスを搭載することができます。内蔵DATや内蔵光磁気ディスクなどメディアを出し入れするデバイス（リムーバブルデバイス）をここに取り付けます。

D：操作パネル
システム装置を操作するためのスイッチや、システム装置の状態を表すランプなどがあります。

E：ストレージベイドア
内蔵ハードディスクの取り付けや交換をするときに開けます。（通常は閉じておきます。）ドアキーはシステム装置の背面に付いています。

F：拡張ストレージベイ1～6
ラックマウントタイプの場合は左から順に、キャビネットタイプの場合は上から順に拡張ストレージベイ1～6となります。内蔵ハードディスクを搭載します。

G：フロントドア（キャビネットタイプのみ）
システム装置の電源を操作するときなどに開けます。（通常は閉じておきます。）

H：フロントドアロック（キャビネットタイプのみ）
フロントドアに鍵をかけることができます。ドアキーはシステム装置の背面に付いています。

● 操作パネル

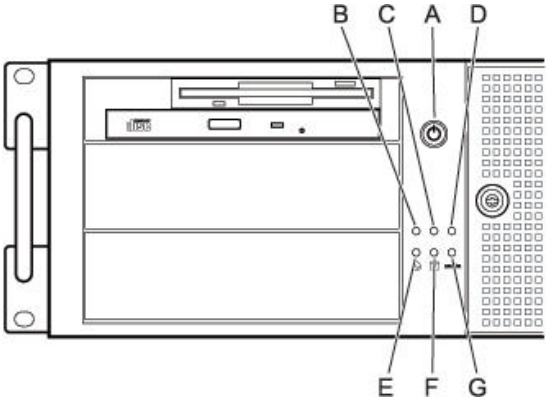

A：POWERスイッチ
システム装置の電源の入・切をするときに押します。
なお、POWERスイッチを4秒以上押し続けると、強制的に電源を切ることが出来ます。

B：SLEEPスイッチ
使用しません。押さないでください。

C：RESETスイッチ
システム装置をハード的にリセットするときに押します。

D：BUZZER STOPスイッチ
ブザーを止めるときに押します。

E：POWERランプ（緑）
POWERスイッチを押してシステム装置の電源を投入すると点灯します。

F：ACCESSスイッチ（緑）
内蔵ハードディスクにアクセスしているときに点灯します。

G：ERRORランプ（橙）
ハードディスクエラー，ファンエラー，電源エラーおよびハードウェアエラーが発生した場合に点灯します。

● 背面

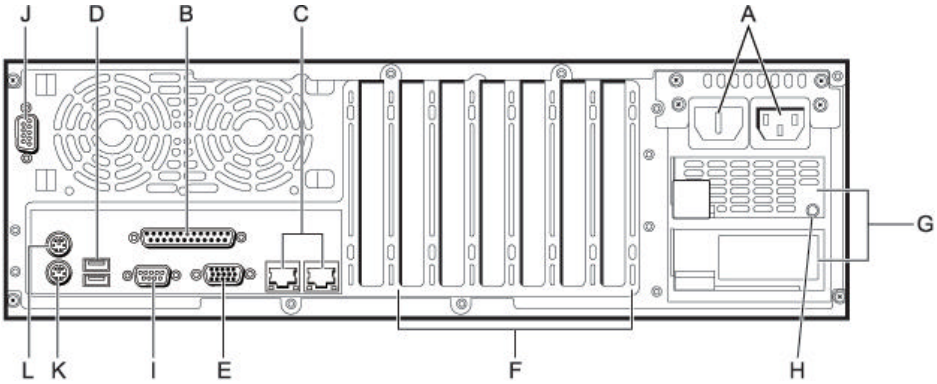

A：電源コネクター1，2
電源コードを接続します。左から電源コネクター2，1となります。通常は電源コネクター1のみ使用します。
冗長化電源ユニット（GS-BP2210）を搭載している場合は電源コネクター2も使用します。

B：パラレルインタフェースコネクター
プリンターなどパラレルインタフェースを使用する機器を接続します。

C：ネットワークインタフェースコネクター1，2
LANケーブルを接続します。
左から順にネットワークコネクター1，2となります。コネクターにあるステータスランプは次のとおりです。

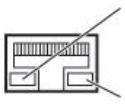

ﾘﾝｸﾗﾝﾌﾟ（緑）
点灯：1000BASE-T または100BASE-TX で HUB とのﾘﾝｸが確立
消灯：10BASE-T で HUB とのﾘﾝｸが確立または HUB とのﾘﾝｸが未確立

ｱｸﾃｨﾋﾞﾃｨﾗﾝﾌﾟ（橙）
点灯：HUB とのﾘﾝｸが確立
点滅：ﾃﾞｰﾀ送受信中
消灯：HUB とのﾘﾝｸが未確立

D：USBインタフェースコネクター

E：ディスプレイインタフェースコネクター

F：拡張スロット（PCI）
PCI仕様のボードを6枚まで取り付けることができます。
スロット番号は左から順に1～6となります。

G：電源スロット1，2
電源ユニットを搭載します。スロット番号は上から順に1，2となります。
電源スロット2には冗長化用として、オプションの電源ユニット（GS-BP2210）を搭載することができます。

H：電源ランプ
電源ユニットの状態を示します。

I：シリアルインタフェースコネクター（COM1）

J：シリアルインタフェースコネクター（COM2）

K：キーボードインタフェースコネクター

L：マウスインタフェースコネクター

<システム装置および内蔵オプション編>

システム装置 → プロセッサー → メモリー → 各種インタフェース 電源ユニット → 拡張ボード → 内蔵デバイス →

<外付けオプション編>へ
・ディスプレイ装置<キャビネットタイプ> ・外付け装置(ＣＲ８０など)
・無停電電源装置<キャビネットタイプ>

<ラックキャビネット編>へ
・ラックオプション品
・無停電電源装置<ラックマウントタイプ>

システム装置（バリューパック）

①ＨＡ８０００/１３０Ｗ（１３０ Ａ９）ＲＡＩＤモデル／ラックタイプ
［Windows Server 2003,Standard Edition 日本語版(5CAL 付き) プレインストールモデル］

ﾓﾃﾞﾙ	ﾌﾟﾛｾｯｻｰ	ﾃﾞｨｽｸｱﾚｲ ｺﾝﾄﾛｰﾗ	内蔵 RAID	ﾒﾓﾘｰ	CD-ROM/ DVD-RAM	ﾊﾞｯｸｱｯﾌﾟ ﾃﾞﾊﾞｲｽ	UPS	ｾｯﾄ形名	希望小売価格	保守料(月額) 維持保守	保守料(月額) 出張修理
Windows Server 2003, Standard Edition 日本語版(5CAL 付き) ﾌﾟﾚｲﾝｽﾄｰﾙﾓﾃﾞﾙ	Xeon (2.80GHz/512KB) ×1CPU	0 ﾁｬﾈﾙｺﾝﾄﾛｰﾗﾎﾞｰﾄﾞ + ｵﾝﾎﾞｰﾄﾞ SCSI (Ultra320)	72GB ｱﾚｲ 36GB×3:RAID5 (*3)(*4) Ultra320:10000r/min	512MB 256MB×2:ECC DDR SDRAM:266MHz	CD-ROM (最大 24 倍速)	DAT(DATT2) BrightStor ARCserve Backup Release 11 for Windows Japanese付き (RT-1242C-11T4相当) [GS-SUDT722QEX]	なし	GSJ130A9-3DE59F0	完売しました。		
						DAT(DATT2) BrightStor ARCserve Backup v9 for Windows Japanese付き (RT-1242C-11G4相当) [GS-SUDT722XEX]		GSJ130A9-3DE59D0			
						DAT(DATT2) JP1/VERITAS Backup Exec 9.1 for Windows Servers付き (RT-1V25-K2N110相当) [GS-SUDT722LEX]		GSJ130A9-3DE59G0			
						DAT(DATT2) JP1/VERITAS Backup Exec 9.0 for Windows Servers付き (RT-1V25-K1N510相当) [GS-SUDT722KEX]		GSJ130A9-3DE59E0			
	Xeon (2.40GHz/512KB) ×1CPU					DAT(DATT2) BrightStor ARCserve Backup v9 for Windows Japanese付き (RT-1242C-11G4相当) [GS-SUDT722XEX]		GSJ130A9-2DE59D0			
						DAT(DATT2) JP1/VERITAS Backup Exec 9.0 for Windows Servers付き (RT-1V25-K1N510相当) [GS-SUDT722KEX]		GSJ130A9-2DE59E0			

各モデル共通仕様	標準搭載品	3.5 型ﾌﾛｯﾋﾟｰﾃﾞｨｽｸ(1.44MB/720KB), 1000BASE-Tx2
	標準搭載品	System Manager(Server Agent)

*3：標準のＲＡＩＤレベルは、ＲＡＩＤ５です。ＲＡＩＤレベル０,１,ＪＢＯＤ（ＲＡＩＤ７）,１０を選択の場合、別途ＲＡＩＤ設定サービス(SD-41A1-N10G)を購入願います。
*4：Windows 2000 Advanced Server 又は Windows 2000 Server 環境にて、光磁気ディスク装置搭載時はＲＡＩＤレベルＪＢＯＤ（ＲＡＩＤ７）の選択は出来ません。（ﾘﾑｰﾊﾞﾌﾞﾙﾃﾞﾊﾞｲｽﾕﾆｯﾄ搭載接続時も含む）

<システム装置および内蔵オプション編>

システム装置 → プロセッサー → メモリー → 各種インタフェース 電源ユニット → 拡張ボード → 内蔵デバイス →

<外付けオプション編>へ
・ディスプレイ装置<キャビネットタイプ> ・外付け装置(ＣＲ８０など)
・無停電電源装置<キャビネットタイプ>

<ラックキャビネット編>へ
・ラックオプション品
・無停電電源装置<ラックマウントタイプ>

②ＨＡ８０００/１３０Ｗ（１３０ Ａ９）ＲＡＩＤモデル／ラックタイプ
[Windows 2000 Server 日本語版(SP3)(5CAL 付き) プレインストールモデル]

ﾓﾃﾞﾙ	ﾌﾟﾛｾｯｻｰ	ﾃﾞｨｽｸｱﾚｲ ｺﾝﾄﾛｰﾗ	内蔵 RAID	ﾒﾓﾘｰ	CD-ROM/ DVD-RAM	ﾊﾞｯｸｱｯﾌﾟ ﾃﾞﾊﾞｲｽ	UPS	ｾｯﾄ形名	希望小売価格	保守料(月額) 維持保守	保守料(月額) 出張修理
Windows 2000 Server 日本語版 (SP4)(5CAL付き) ﾌﾟﾚｲﾝｽﾄｰﾙﾓﾃﾞﾙ	Xeon (2.80GHz/512KB) ×1CPU	ｏﾁｬﾈﾙｺﾝﾄﾛｰﾗﾎﾞｰﾄﾞ + ｵﾝﾎﾞｰﾄﾞ SCSI (Ultra320)	72GB ﾌﾟﾚｲ 36GB×3:RAID5 (*3)(*4) Ultra320:10000r/min	512MB 256MB×2:ECC DDR SDRAM:266MHz	CD-ROM (最大24倍速)	DAT(DAT72) BrightStor ARCserve Backup Release 11 for Windows Japanese付き (RT-1242C-1174相当) [GS-SUDT722QEX]	なし	GSR130A9-3DE59F0	完売しました。		
						DAT(DAT72) BrightStor ARCserve Backup v9 for Windows Japanese付き (RT-1242C-1164相当) [GS-SUDT722XEX]		GSR130A9-3DE59D0			
						DAT(DAT72) JP1/VERITAS Backup Exec 9.1 for Windows Servers付き (RT-1V25-K2W110相当) [GS-SUDT722LEX]		GSR130A9-3DE59G0			
						DAT(DAT72) JP1/VERITAS Backup Exec 9.0 for Windows Servers付き (RT-1V25-K1W510相当) [GS-SUDT722KEX]		GSR130A9-3DE59E0			
	Xeon (2.40GHz/512KB) ×1CPU					DAT(DAT72) BrightStor ARCserve Backup v9 for Windows Japanese付き (RT-1242C-1164相当) [GS-SUDT722XEX]		GSR130A9-2DE59D0			
						DAT(DAT72) JP1/VERITAS Backup Exec 9.0 for Windows Servers付き (RT-1V25-K1W510相当) [GS-SUDT722KEX]		GSR130A9-2DE59E0			

各モデル共通仕様	標準搭載品	3.5 型ﾌﾛｯﾋﾟｰﾃﾞｨｽｸ(1.44MB/720KB), 1000BASE-Tx2
	標準搭載品	System Manager(Server Agent)

*3：標準のＲＡＩＤレベルは、ＲＡＩＤ５です。ＲＡＩＤレベル０,１,ＪＢＯＤ（ＲＡＩＤ７）,１０を選択の場合、別途ＲＡＩＤ設定サービス(SD-41A1-N10G)を購入願います。
*4：Windows 2000 Advanced Server 又は Windows 2000 Server 環境にて、光磁気ディスク装置搭載時はＲＡＩＤレベルＪＢＯＤ（ＲＡＩＤ７）の選択は出来ません。（ﾘﾑｰﾊﾞﾌﾞﾙﾃﾞﾊﾞｲｽﾕﾆｯﾄ搭載接続時も含む）

<システム装置および内蔵オプション編>

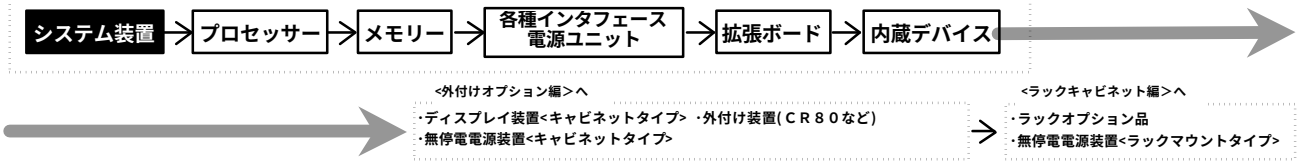

システム装置（セットモデル／カスタムモデル）

①ＨＡ８０００/１３０Ｗ（１３０ Ａ９）ＲＡＩＤモデル／ラックタイプ
[Windows Server 2003,Enterprise Edition 日本語版(25CAL 付き) プレインストールモデル]

ﾓﾃﾞﾙ	ﾌﾟﾛｾｯｻｰ	ﾃﾞｨｽｸｱﾚｲ ｺﾝﾄﾛｰﾗ	内蔵 RAID	ﾒﾓﾘｰ	CD-ROM/DVD-RAM	ｾｯﾄ形名	希望小売価格	保守料(月額)	
								維持保守	出張修理
Windows Server 2003, Enterprise Edition 日本語版 (25CAL 付き) ﾌﾟﾚｲﾝｽﾄｰﾙﾓﾃﾞﾙ	Xeon (3.20GHz/1MB) ×1CPU	0 ﾁｬﾈﾙ ｺﾝﾄﾛｰﾗﾎﾞｰﾄﾞ + ｵﾝﾎﾞｰﾄﾞ SCSI (Ultra320)	選択 (*2)(*3)(*4)	選択 (*1)	CD-ROM (最大 24 倍速)	GSK130A9-6NNN930	完売しました。		
	Xeon (3.06GHz/512KB) ×1CPU					GSK130A9-4NNN930			
	Xeon (2.80BGHz/512KB) ×1CPU					GSK130A9-3NNN930			
	Xeon (2.40BGHz/512KB) ×1CPU					GSK130A9-2NNN930			

各モデル共通仕様	標準搭載品	3.5 型ﾌﾛｯﾋﾟｰﾃﾞｨｽｸ(1.44MB/720KB), 1000BASE-Tx2
	標準添付品	ﾗｯｸﾏｳﾝﾄﾀｲﾌﾟ=System Manager(Server Agent), ｷｬﾋﾞﾈｯﾄﾀｲﾌﾟ=ｷｰﾎﾞｰﾄﾞ(109 ｷｰ), ﾏｳｽ(ﾎｲｰﾙﾏｳｽ), 延長ｹｰﾌﾞﾙ, System Manager(Server Agent)

*1：メモリーボードは、搭載必須製品です。したがって、必要なメモリーボード(純正品)を選択の上、購入願います。
*2：内蔵ハードディスクは、搭載必須製品です。したがって、必要な内蔵ハードディスク(純正品)を選択の上、購入願います。
*3：標準のＲＡＩＤレベルは、ＲＡＩＤ５です。ＲＡＩＤレベル０,１,ＪＢＯＤ（ＲＡＩＤ７）,１０を選択の場合、別途ＲＡＩＤ設定サービス(SD-41A1-N10G)を購入願います。
*4：Windows Server 2003/Windows 2000 環境にて、光磁気ディスク装置搭載時はＲＡＩＤレベルＪＢＯＤ（ＲＡＩＤ７）の選択は出来ません。（ﾘﾑｰﾊﾞﾌﾞﾙﾃﾞﾊﾞｲｽﾕﾆｯﾄ搭載接続時も含む）

<システム装置および内蔵オプション編>

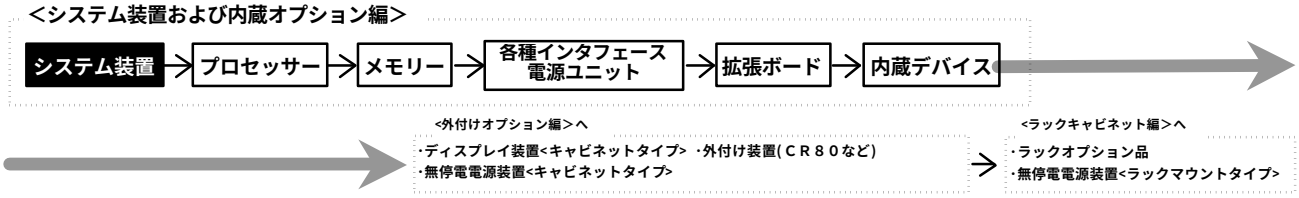

②ＨＡ８０００/１３０Ｗ（１３０ Ａ９）ＲＡＩＤモデル／ラックタイプ
［Windows Server 2003,Standard Edition 日本語版(5CAL 付き) プレインストールモデル］

ﾓﾃﾞﾙ	ﾌﾟﾛｾｯｻｰ	ﾃﾞｨｽｸｱﾚｲ ｺﾝﾄﾛｰﾗ	内蔵 RAID	ﾒﾓﾘｰ	CD-ROM/DVD-RAM	ｾｯﾄ形名	希望小売価格	保守料(月額) 維持保守	保守料(月額) 出張修理
Windows Server 2003, Standard Edition 日本語版 (5CAL 付き) ﾌﾟﾚｲﾝｽﾄｰﾙﾓﾃﾞﾙ	Xeon (3.20GHz/1MB) ×1CPU	0 ﾁｬﾈﾙ ｺﾝﾄﾛｰﾗﾎﾞｰﾄﾞ + ｵﾝﾎﾞｰﾄﾞ SCSI (Ultra320)	146GB ｱﾚｲ 73GB×3:RAID5 (*3)(*4) Ultra320:10000r/min	2048MB 1024MB×2:ECC DDR SDRAM:266MHz	CD-ROM (最大 24 倍速)	GSJ130A9-6JF5930	完売しました。		
				1024MB 512MB×2:ECC DDR SDRAM:266MHz		GSJ130A9-6MF5930			
				512MB 256MB×2:ECC DDR SDRAM:266MHz		GSJ130A9-6DF5930			
			72GB ｱﾚｲ 36GB×3:RAID5 (*3)(*4) Ultra320:10000r/min	2048MB 1024MB×2:ECC DDR SDRAM:266MHz		GSJ130A9-6JE5930			
				1024MB 512MB×2:ECC DDR SDRAM:266MHz		GSJ130A9-6ME5930			
				512MB 256MB×2:ECC DDR SDRAM:266MHz		GSJ130A9-6DE5930			
			選択 (*2)(*3)(*4)	選択 (*1)		GSJ130A9-6NNN930			
	Xeon (3.06GHz/512KB) ×1CPU		146GB ｱﾚｲ 73GB×3:RAID5 (*3)(*4) Ultra320:10000r/min	2048MB 1024MB×2:ECC DDR SDRAM:266MHz		GSJ130A9-4JF5930			
				1024MB 512MB×2:ECC DDR SDRAM:266MHz		GSJ130A9-4MF5930			
				512MB 256MB×2:ECC DDR SDRAM:266MHz		GSJ130A9-4DF5930			
			72GB ｱﾚｲ 36GB×3:RAID5 (*3)(*4) Ultra320:10000r/min	2048MB 1024MB×2:ECC DDR SDRAM:266MHz		GSJ130A9-4JE5930			
				1024MB 512MB×2:ECC DDR SDRAM:266MHz		GSJ130A9-4ME5930			
				512MB 256MB×2:ECC DDR SDRAM:266MHz		GSJ130A9-4DE5930			
			選択 (*2)(*3)(*4)	選択 (*1)		GSJ130A9-4NNN930			
	Xeon (2.80GHz/512KB) ×1CPU		146GB ｱﾚｲ 73GB×3:RAID5 (*3)(*4) Ultra320:10000r/min	2048MB 1024MB×2:ECC DDR SDRAM:266MHz		GSJ130A9-3JF5930			
				1024MB 512MB×2:ECC DDR SDRAM:266MHz		GSJ130A9-3MF5930			
				512MB 256MB×2:ECC DDR SDRAM:266MHz		GSJ130A9-3DF5930			
			72GB ｱﾚｲ 36GB×3:RAID5 (*3)(*4) Ultra320:10000r/min	2048MB 1024MB×2:ECC DDR SDRAM:266MHz		GSJ130A9-3JE5930			
				1024MB 512MB×2:ECC DDR SDRAM:266MHz		GSJ130A9-3ME5930			
				512MB 256MB×2:ECC DDR SDRAM:266MHz		GSJ130A9-3DE5930			
			選択 (*2)(*3)(*4)	選択 (*1)		GSJ130A9-3NNN930			
	Xeon (2.40GHz/512KB) ×1CPU		146GB ｱﾚｲ 73GB×3:RAID5 (*3)(*4) Ultra320:10000r/min	1024MB 512MB×2:ECC DDR SDRAM:266MHz		GSJ130A9-2MF5930			
				512MB 256MB×2:ECC DDR SDRAM:266MHz		GSJ130A9-2DF5930			
			72GB ｱﾚｲ 36GB×3:RAID5 (*3)(*4) Ultra320:10000r/min	1024MB 512MB×2:ECC DDR SDRAM:266MHz		GSJ130A9-2ME5930			
				512MB 256MB×2:ECC DDR SDRAM:266MHz		GSJ130A9-2DE5930			
			選択 (*2)(*3)(*4)	選択 (*1)		GSJ130A9-2NNN930			

各モデル共通仕様		
	標準搭載品	3.5 型ﾌﾛｯﾋﾟｰﾃﾞｨｽｸ(1.44MB/720KB), 1000BASE-Tx2
	標準添付品	ﾗｯｸﾏｳﾝﾄﾀｲﾌﾟ=System Manager(Server Agent), ｷｬﾋﾞﾈｯﾄﾀｲﾌﾟ=ｷｰﾎﾞｰﾄﾞ(109 ｷｰ), ﾏｳｽ(ﾎｲｰﾙﾏｳｽ), 延長ｹｰﾌﾞﾙ, System Manager(Server Agent)

*1：メモリーボードは、搭載必須製品です。したがって、必要なメモリーボード(純正品)を選択の上、購入願います。
*2：内蔵ハードディスクは、搭載必須製品です。したがって、必要な内蔵ハードディスク(純正品)を選択の上、購入願います。
*3：標準のＲＡＩＤレベルは、ＲＡＩＤ５です。ＲＡＩＤレベル０,１,ＪＢＯＤ（ＲＡＩＤ７）,１０を選択の場合、別途ＲＡＩＤ設定サービス(SD-41A1-N10G)を購入願います。
*4：Windows Server 2003/Windows 2000 環境にて、光磁気ディスク装置搭載時はＲＡＩＤレベルＪＢＯＤ（ＲＡＩＤ７）の選択は出来ません。（ﾘﾑｰﾊﾞﾌﾞﾙﾃﾞﾊﾞｲｽﾕﾆｯﾄ搭載接続時も含む）

<システム装置および内蔵オプション編>

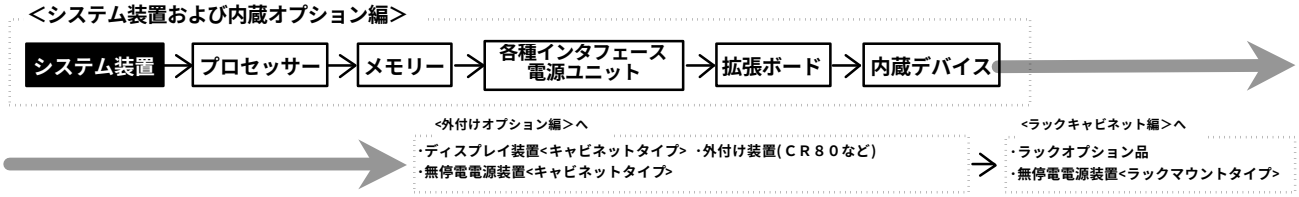

③ＨＡ８０００/１３０Ｗ（１３０ Ａ９）ＲＡＩＤモデル／ラックタイプ
[Windows 2000 Advanced Server 日本語版(SP4)(25CAL付き) プレインストールモデル]

ﾓﾃﾞﾙ	ﾌﾟﾛｾｯｻｰ	ﾃﾞｨｽｸｱﾚｲ ｺﾝﾄﾛｰﾗ	内蔵RAID	ﾒﾓﾘｰ	CD-ROM/DVD-RAM	ｾｯﾄ形名	希望小売価格	保守料(月額)	
								維持保守	出張修理
Windows 2000 Advanced Server 日本語版(SP4) (25CAL付き) ﾌﾟﾚｲﾝｽﾄｰﾙﾓﾃﾞﾙ	Xeon (3.20GHz/1MB) ×1CPU	0 ﾁｬﾈﾙ ｺﾝﾄﾛｰﾗﾎﾞｰﾄﾞ + ｵﾝﾎﾞｰﾄﾞ SCSI (Ultra320)	選択 (*2)(*3)(*4)	選択 (*1)	CD-ROM (最大24倍速)	GSS130A9-6NNN930	完売しました。		
	Xeon (3.06GHz/512KB) ×1CPU					GSS130A9-4NNN930			
	Xeon (2.80BGHz/512KB) ×1CPU					GSS130A9-3NNN930			
	Xeon (2.40BGHz/512KB) ×1CPU					GSS130A9-2NNN930			

各モデル共通仕様	標準搭載品	3.5型ﾌﾛｯﾋﾟｰﾃﾞｨｽｸ(1.44MB/720KB), 1000BASE-Tx2
	標準添付品	ﾗｯｸﾏｳﾝﾄﾀｲﾌﾟ=System Manager(Server Agent), ｷｬﾋﾞﾈｯﾄﾀｲﾌﾟ=ｷｰﾎﾞｰﾄﾞ(109ｷｰ), ﾏｳｽ(ﾎｲｰﾙﾏｳｽ), 延長ｹｰﾌﾞﾙ, System Manager(Server Agent)

*1：メモリーボードは、搭載必須製品です。したがって、必要なメモリーボード(純正品)を選択の上、購入願います。
*2：内蔵ハードディスクは、搭載必須製品です。したがって、必要な内蔵ハードディスク(純正品)を選択の上、購入願います。
*3：標準のＲＡＩＤレベルは、ＲＡＩＤ５です。ＲＡＩＤレベル０,１,ＪＢＯＤ（ＲＡＩＤ７）,１０を選択の場合、別途ＲＡＩＤ設定サービス(SD-41A1-N10G)を購入願います。
*4：Windows Server 2003/Windows 2000 環境にて、光磁気ディスク装置搭載時はＲＡＩＤレベルＪＢＯＤ（ＲＡＩＤ７）の選択は出来ません。（ﾘﾑｰﾊﾞﾌﾞﾙﾃﾞｨｽｸﾕﾆｯﾄ搭載接続時も含む）

<システム装置および内蔵オプション編>

システム装置 → プロセッサー → メモリー → 各種インタフェース 電源ユニット → 拡張ボード → 内蔵デバイス →

<外付けオプション編>へ
・ディスプレイ装置<キャビネットタイプ> ・外付け装置(ＣＲ８０など)
・無停電電源装置<キャビネットタイプ>

→ <ラックキャビネット編>へ
・ラックオプション品
・無停電電源装置<ラックマウントタイプ>

④ＨＡ８０００/１３０Ｗ（１３０ Ａ９）ＲＡＩＤモデル／ラックタイプ
[Windows 2000 Server 日本語版(SP4)(5CAL 付き) プレインストールモデル]

ﾓﾃﾞﾙ	ﾌﾟﾛｾｯｻｰ	ﾃﾞｨｽｸｱﾚｲ ｺﾝﾄﾛｰﾗ	内蔵 RAID	ﾒﾓﾘｰ	CD-ROM/DVD-RAM	ｾｯﾄ形名	希望小売価格	保守料(月額) 維持保守	保守料(月額) 出張修理
Windows 2000 Server 日本語版(SP4) (5CAL 付き) ﾌﾟﾚｲﾝｽﾄｰﾙﾓﾃﾞﾙ	Xeon (3.20GHz/1MB) ×1CPU	0 ﾁｬﾈﾙ ｺﾝﾄﾛｰﾗﾎﾞｰﾄﾞ + ｵﾝﾎﾞｰﾄﾞ SCSI (Ultra320)	146GB ｱﾚｲ 73GB×3:RAID5 (*3)(*4) Ultra320:10000r/min	2048MB 1024MB×2:ECC DDR SDRAM:266MHz	CD-ROM (最大 24 倍速)	GSR130A9-6JF5930	完売しました。		
				1024MB 512MB×2:ECC DDR SDRAM:266MHz		GSR130A9-6MF5930			
				512MB 256MB×2:ECC DDR SDRAM:266MHz		GSR130A9-6DF5930			
			72GB ｱﾚｲ 36GB×3:RAID5 (*3)(*4) Ultra320:10000r/min	2048MB 1024MB×2:ECC DDR SDRAM:266MHz		GSR130A9-6JE5930			
				1024MB 512MB×2:ECC DDR SDRAM:266MHz		GSR130A9-6ME5930			
				512MB 256MB×2:ECC DDR SDRAM:266MHz		GSR130A9-6DE5930			
			選択 (*2)(*3)(*4)	選択 (*1)		GSR130A9-6NNN930			
	Xeon (3.06GHz/512KB) ×1CPU		146GB ｱﾚｲ 73GB×3:RAID5 (*3)(*4) Ultra320:10000r/min	2048MB 1024MB×2:ECC DDR SDRAM:266MHz		GSR130A9-4JF5930			
				1024MB 512MB×2:ECC DDR SDRAM:266MHz		GSR130A9-4MF5930			
				512MB 256MB×2:ECC DDR SDRAM:266MHz		GSR130A9-4DF5930			
			72GB ｱﾚｲ 36GB×3:RAID5 (*3)(*4) Ultra320:10000r/min	2048MB 1024MB×2:ECC DDR SDRAM:266MHz		GSR130A9-4JE5930			
				1024MB 512MB×2:ECC DDR SDRAM:266MHz		GSR130A9-4ME5930			
				512MB 256MB×2:ECC DDR SDRAM:266MHz		GSR130A9-4DE5930			
			選択 (*2)(*3)(*4)	選択 (*1)		GSR130A9-4NNN930			
	Xeon (2.80GHz/512KB) ×1CPU		146GB ｱﾚｲ 73GB×3:RAID5 (*3)(*4) Ultra320:10000r/min	2048MB 1024MB×2:ECC DDR SDRAM:266MHz		GSR130A9-3JF5930			
				1024MB 512MB×2:ECC DDR SDRAM:266MHz		GSR130A9-3MF5930			
				512MB 256MB×2:ECC DDR SDRAM:266MHz		GSR130A9-3DF5930			
			72GB ｱﾚｲ 36GB×3:RAID5 (*3)(*4) Ultra320:10000r/min	2048MB 1024MB×2:ECC DDR SDRAM:266MHz		GSR130A9-3JE5930			
				1024MB 512MB×2:ECC DDR SDRAM:266MHz		GSR130A9-3ME5930			
				512MB 256MB×2:ECC DDR SDRAM:266MHz		GSR130A9-3DE5930			
			選択 (*2)(*3)(*4)	選択 (*1)		GSR130A9-3NNN930			
	Xeon (2.40GHz/512KB) ×1CPU		146GB ｱﾚｲ 73GB×3:RAID5 (*3)(*4) Ultra320:10000r/min	1024MB 512MB×2:ECC DDR SDRAM:266MHz		GSR130A9-2MF5930			
				512MB 256MB×2:ECC DDR SDRAM:266MHz		GSR130A9-2DF5930			
			72GB ｱﾚｲ 36GB×3:RAID5 (*3)(*4) Ultra320:10000r/min	1024MB 512MB×2:ECC DDR SDRAM:266MHz		GSR130A9-2ME5930			
				512MB 256MB×2:ECC DDR SDRAM:266MHz		GSR130A9-2DE5930			
			選択 (*2)(*3)(*4)	選択 (*1)		GSR130A9-2NNN930			

各モデル共通仕様		
	標準搭載品	3.5 型ﾌﾛｯﾋﾟｰﾃﾞｨｽｸ(1.44MB/720KB), 1000BASE-Tx2
	標準添付品	ﾗｯｸﾏｳﾝﾄﾀｲﾌﾟ=System Manager(Server Agent), ｷｬﾋﾞﾈｯﾄﾀｲﾌﾟ=ｷｰﾎﾞｰﾄﾞ(109 ｷｰ), ﾏｳｽ(ﾎｲｰﾙﾏｳｽ), 延長ｹｰﾌﾞﾙ, System Manager(Server Agent)

*1：メモリーボードは、搭載必須製品です。したがって、必要なメモリーボード(純正品)を選択の上、購入願います。
*2：内蔵ハードディスクは、搭載必須製品です。したがって、必要な内蔵ハードディスク(純正品)を選択の上、購入願います。
*3：標準のＲＡＩＤレベルは、ＲＡＩＤ５です。ＲＡＩＤレベル０,１,ＪＢＯＤ（ＲＡＩＤ７）,１０を選択の場合、別途ＲＡＩＤ設定サービス(SD-41A1-N10G)を購入願います。
*4：Windows Server 2003/Windows 2000 環境にて、光磁気ディスク装置搭載時はＲＡＩＤレベルＪＢＯＤ（ＲＡＩＤ７）の選択は出来ません。（ﾘﾑｰﾊﾞﾌﾞﾙﾃﾞﾊﾞｲｽﾕﾆｯﾄ搭載接続時も含む）

<システム装置および内蔵オプション編>

システム装置 → プロセッサー → メモリー → 各種インタフェース 電源ユニット → 拡張ボード → 内蔵デバイス →

<外付けオプション編>へ
・ディスプレイ装置<キャビネットタイプ> ・外付け装置(ＣＲ８０など)
・無停電電源装置<キャビネットタイプ>

→ <ラックキャビネット編>へ
・ラックオプション品
・無停電電源装置<ラックマウントタイプ>

⑤ＨＡ８０００/１３０Ｗ（１３０ Ａ９）ＲＡＩＤモデル／ラックタイプ
［Windows Server 2003 モデル/Windows 2000 Advanced Server ダウングレード代行サービス］

ﾓﾃﾞﾙ	ﾌﾟﾛｾｯｻｰ	ﾃﾞｨｽｸｱﾚｲ ｺﾝﾄﾛｰﾗ	内蔵 RAID	ﾒﾓﾘｰ	CD-ROM/DVD-RAM	ｾｯﾄ形名	希望小売価格	保守料(月額) 維持保守	保守料(月額) 出張修理
Windows Server 2003 ﾓﾃﾞﾙ/Windows 2000 Advanced Server ﾀﾞｳﾝｸﾞﾚｰﾄﾞ 代行ｻｰﾋﾞｽ (25CAL 付き)	Xeon (3.20GHz/1MB) ×1CPU	0 ﾁｬﾈﾙ ｺﾝﾄﾛｰﾗﾎﾞｰﾄﾞ + ｵﾝﾎﾞｰﾄﾞ SCSI (Ultra320)	選択 (*2)(*3)(*4)	選択 (*1)	CD-ROM (最大 24 倍速)	GSK130A9-6NNN93D	完売しました。		
	Xeon (3.06GHz/512KB) ×1CPU					GSK130A9-4NNN93D			
	Xeon (2.80BGHz/512KB) ×1CPU					GSK130A9-3NNN93D			
	Xeon (2.40BGHz/512KB) ×1CPU					GSK130A9-2NNN93D			

⑥ＨＡ８０００/１３０Ｗ（１３０ Ａ９）ＲＡＩＤモデル／ラックタイプ
［Windows Server 2003 モデル/Windows 2000 Server ダウングレード代行サービス］

ﾓﾃﾞﾙ	ﾌﾟﾛｾｯｻｰ	ﾃﾞｨｽｸｱﾚｲ ｺﾝﾄﾛｰﾗ	内蔵 RAID	ﾒﾓﾘｰ	CD-ROM/DVD-RAM	ｾｯﾄ形名	希望小売価格	保守料(月額) 維持保守	保守料(月額) 出張修理
Windows Server 2003 ﾓﾃﾞﾙ/Windows 2000 Server ﾀﾞｳﾝｸﾞﾚｰﾄﾞ 代行ｻｰﾋﾞｽ (5CAL 付き)	Xeon (3.20GHz/1MB) ×1CPU	0 ﾁｬﾈﾙ ｺﾝﾄﾛｰﾗﾎﾞｰﾄﾞ + ｵﾝﾎﾞｰﾄﾞ SCSI (Ultra320)	選択 (*2)(*3)(*4)	選択 (*1)	CD-ROM (最大 24 倍速)	GSJ130A9-6NNN93D	完売しました。		
	Xeon (3.06GHz/512KB) ×1CPU					GSJ130A9-4NNN93D			
	Xeon (2.80BGHz/512KB) ×1CPU					GSJ130A9-3NNN93D			
	Xeon (2.40BGHz/512KB) ×1CPU					GSJ130A9-2NNN93D			

⑦ＨＡ８０００/１３０Ｗ（１３０ Ａ９）ＲＡＩＤモデル／ラックタイプ
［OS なしモデル］

ﾓﾃﾞﾙ	ﾌﾟﾛｾｯｻｰ	ﾃﾞｨｽｸｱﾚｲ ｺﾝﾄﾛｰﾗ	内蔵 RAID	ﾒﾓﾘｰ	CD-ROM/DVD-RAM	ｾｯﾄ形名	希望小売価格	保守料(月額) 維持保守	保守料(月額) 出張修理
OS なしﾓﾃﾞﾙ	Xeon (3.20GHz/1MB) ×1CPU	0 ﾁｬﾈﾙ ｺﾝﾄﾛｰﾗﾎﾞｰﾄﾞ + ｵﾝﾎﾞｰﾄﾞ SCSI (Ultra320)	選択 (*2)(*3)(*4)	選択 (*1)	CD-ROM (最大 24 倍速)	GSA130A9-6NNN930	完売しました。		
	Xeon (3.06GHz/512KB) ×1CPU					GSA130A9-4NNN930			
	Xeon (2.80BGHz/512KB) ×1CPU					GSA130A9-3NNN930			
	Xeon (2.40BGHz/512KB) ×1CPU					GSA130A9-2NNN930			

各モデル共通仕様	標準搭載品	3.5 型ﾌﾛｯﾋﾟｰﾃﾞｨｽｸ(1.44MB/720KB), 1000BASE-Tx2
	標準添付品	ﾗｯｸﾏｳﾝﾄﾀｲﾌﾟ=System Manager(Server Agent), ｷｬﾋﾞﾈｯﾄﾀｲﾌﾟ=ｷｰﾎﾞｰﾄﾞ(109 ｷｰ), ﾏｳｽ(ﾎｲｰﾙﾏｳｽ), 延長ｹｰﾌﾞﾙ, System Manager(Server Agent)

*1：メモリーボードは、搭載必須製品です。したがって、必要なメモリーボード(純正品)を選択の上、購入願います。
*2：内蔵ハードディスクは、搭載必須製品です。したがって、必要な内蔵ハードディスク(純正品)を選択の上、購入願います。
*3：標準のＲＡＩＤレベルは、ＲＡＩＤ５です。ＲＡＩＤレベル０,１,ＪＢＯＤ（ＲＡＩＤ７）,１０を選択の場合、別途ＲＡＩＤ設定サービス(SD-41A1-N10G)を購入願います。
*4：Windows Server 2003/Windows 2000 環境にて、光磁気ディスク装置搭載時はＲＡＩＤレベルＪＢＯＤ（ＲＡＩＤ７）の選択は出来ません。（ﾘﾑｰﾊﾞﾌﾞﾙﾃﾞﾊﾞｲｽﾕﾆｯﾄ搭載接続時も含む）

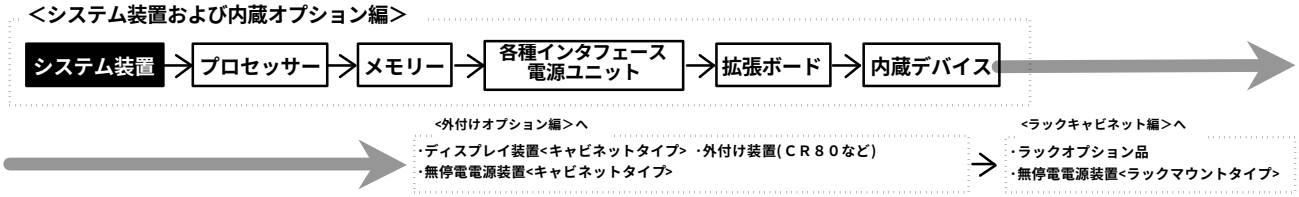

⑧ＨＡ８０００/１３０Ｗ（１３０ Ｂ９）ＲＡＩＤモデル／キャビネットタイプ
[Windows Server 2003,Enterprise Edition 日本語版(25CAL 付き) プレインストールモデル]

ﾓﾃﾞﾙ	ﾌﾟﾛｾｯｻｰ	ﾃﾞｨｽｸｱﾚｲ ｺﾝﾄﾛｰﾗ	内蔵 RAID	ﾒﾓﾘｰ	CD-ROM/DVD-RAM	ｾｯﾄ形名	希望小売価格	保守料(月額) 維持保守	保守料(月額) 出張修理
Windows Server 2003, Enterprise Edition 日本語版 (25CAL 付き) ﾌﾟﾚｲﾝｽﾄｰﾙﾓﾃﾞﾙ	Xeon (3.20GHz/1MB) ×1CPU	0 ﾁｬﾈﾙ ｺﾝﾄﾛｰﾗﾎﾞｰﾄﾞ + ｵﾝﾎﾞｰﾄﾞ SCSI (Ultra320)	選択 (*2)(*3)(*4)	選択 (*1)	CD-ROM (最大 24 倍速)	GSK130B9-6NNN930	完売しました。		
	Xeon (3.06GHz/512KB) ×1CPU					GSK130B9-4NNN930			
	Xeon (2.80BGHz/512KB) ×1CPU					GSK130B9-3NNN930			
	Xeon (2.40BGHz/512KB) ×1CPU					GSK130B9-2NNN930			

⑨ＨＡ８０００/１３０Ｗ（１３０ Ｂ９）ＲＡＩＤモデル／キャビネットタイプ
[Windows Server 2003,Standard Edition 日本語版(5CAL 付き) プレインストールモデル]

ﾓﾃﾞﾙ	ﾌﾟﾛｾｯｻｰ	ﾃﾞｨｽｸｱﾚｲ ｺﾝﾄﾛｰﾗ	内蔵 RAID	ﾒﾓﾘｰ	CD-ROM/DVD-RAM	ｾｯﾄ形名	希望小売価格	保守料(月額) 維持保守	保守料(月額) 出張修理
Windows Server 2003, Standard Edition 日本語版 (5CAL 付き) ﾌﾟﾚｲﾝｽﾄｰﾙﾓﾃﾞﾙ	Xeon (3.20GHz/1MB) ×1CPU	0 ﾁｬﾈﾙ ｺﾝﾄﾛｰﾗﾎﾞｰﾄﾞ + ｵﾝﾎﾞｰﾄﾞ SCSI (Ultra320)	146GB ｱﾚｲ 73GB×3:RAID5 (*3)(*4) Ultra320:10000r/min	2048MB 1024MB×2:ECC DDR SDRAM:266MHz	CD-ROM (最大 24 倍速)	GSJ130B9-6JF5930	完売しました。		
				1024MB 512MB×2:ECC DDR SDRAM:266MHz		GSJ130B9-6MF5930			
			72GB ｱﾚｲ 36GB×3:RAID5 (*3)(*4) Ultra320:10000r/min	2048MB 1024MB×2:ECC DDR SDRAM:266MHz		GSJ130B9-6JE5930			
				1024MB 512MB×2:ECC DDR SDRAM:266MHz		GSJ130B9-6ME5930			
			選択 (*2)(*3)(*4)	選択 (*1)		GSJ130B9-6NNN930			
	Xeon (3.06GHz/512KB) ×1CPU		146GB ｱﾚｲ 73GB×3:RAID5 (*3)(*4) Ultra320:10000r/min	2048MB 1024MB×2:ECC DDR SDRAM:266MHz		GSJ130B9-4JF5930			
				1024MB 512MB×2:ECC DDR SDRAM:266MHz		GSJ130B9-4MF5930			
			72GB ｱﾚｲ 36GB×3:RAID5 (*3)(*4) Ultra320:10000r/min	2048MB 1024MB×2:ECC DDR SDRAM:266MHz		GSJ130B9-4JE5930			
				1024MB 512MB×2:ECC DDR SDRAM:266MHz		GSJ130B9-4ME5930			
			選択 (*2)(*3)(*4)	選択 (*1)		GSJ130B9-4NNN930			
	Xeon (2.80BGHz/512KB) ×1CPU		146GB ｱﾚｲ 73GB×3:RAID5 (*3)(*4) Ultra320:10000r/min	2048MB 1024MB×2:ECC DDR SDRAM:266MHz		GSJ130B9-3JF5930			
				1024MB 512MB×2:ECC DDR SDRAM:266MHz		GSJ130B9-3MF5930			
			72GB ｱﾚｲ 36GB×3:RAID5 (*3)(*4) Ultra320:10000r/min	2048MB 1024MB×2:ECC DDR SDRAM:266MHz		GSJ130B9-3JE5930			
				1024MB 512MB×2:ECC DDR SDRAM:266MHz		GSJ130B9-3ME5930			
			選択 (*2)(*3)(*4)	選択 (*1)		GSJ130B9-3NNN930			
	Xeon (2.40BGHz/512KB) ×1CPU		146GB ｱﾚｲ 73GB×3:RAID5 (*3)(*4) Ultra320:10000r/min	1024MB 512MB×2:ECC DDR SDRAM:266MHz		GSJ130B9-2MF5930			
			72GB ｱﾚｲ 36GB×3:RAID5 (*3)(*4) Ultra320:10000r/min			GSJ130B9-2ME5930			
			選択 (*2)(*3)(*4)	選択 (*1)		GSJ130B9-2NNN930			

各モデル共通仕様	標準搭載品	3.5 型ﾌﾛｯﾋﾟｰﾃﾞｨｽｸ(1.44MB/720KB), 1000BASE-Tx2
	標準添付品	ﾗｯｸﾏｳﾝﾄﾀｲﾌﾟ=System Manager(Server Agent), ｷｬﾋﾞﾈｯﾄﾀｲﾌﾟ=ｷｰﾎﾞｰﾄﾞ(109 ｷｰ), ﾏｳｽ(ﾎｲｰﾙﾏｳｽ), 延長ｹｰﾌﾞﾙ, System Manager(Server Agent)

*1：メモリーボードは、搭載必須製品です。したがって、必要なメモリーボード(純正品)を選択の上、購入願います。
*2：内蔵ハードディスクは、搭載必須製品です。したがって、必要な内蔵ハードディスク(純正品)を選択の上、購入願います。
*3：標準のＲＡＩＤレベルは、ＲＡＩＤ５です。ＲＡＩＤレベル０,１,ＪＢＯＤ（ＲＡＩＤ７）,１０を選択の場合、別途ＲＡＩＤ設定サービス(SD-41A1-N10G)を購入願います。
*4：Windows Server 2003/Windows 2000 環境にて、光磁気ディスク装置搭載時はＲＡＩＤレベルＪＢＯＤ（ＲＡＩＤ７）の選択は出来ません。（ﾘﾑｰﾊﾞﾌﾞﾙﾃﾞｨｽｸﾕﾆｯﾄ搭載接続時も含む）

<システム装置および内蔵オプション編>

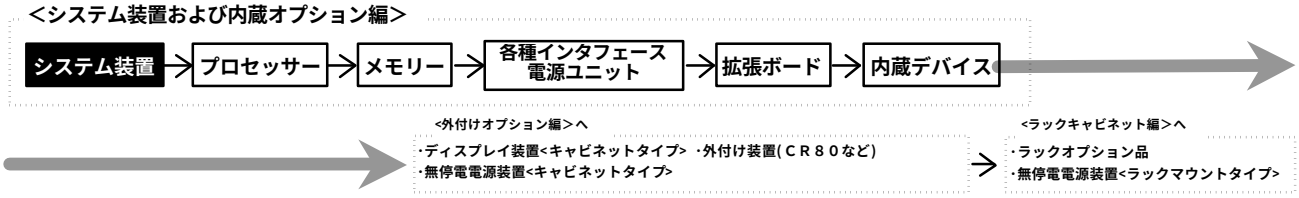

⑩ＨＡ８０００/１３０Ｗ（１３０ Ｂ９）ＲＡＩＤモデル／キャビネットタイプ
[Windows 2000 Advanced Server 日本語版(SP4)(25CAL付き) プレインストールモデル]

ﾓﾃﾞﾙ	ﾌﾟﾛｾｯｻｰ	ﾃﾞｨｽｸｱﾚｲ ｺﾝﾄﾛｰﾗ	内蔵RAID	ﾒﾓﾘｰ	CD-ROM/DVD-RAM	ｾｯﾄ形名	希望小売価格	保守料(月額) 維持保守	保守料(月額) 出張修理
Windows 2000 Advanced Server 日本語版(SP4) (25CAL付き) ﾌﾟﾚｲﾝｽﾄｰﾙﾓﾃﾞﾙ	Xeon (3.20GHz/1MB) ×1CPU	0ﾁｬﾈﾙ ｺﾝﾄﾛｰﾗﾎﾞｰﾄﾞ + ｵﾝﾎﾞｰﾄﾞ SCSI (Ultra320)	選択 (*2)(*3)(*4)	選択 (*1)	CD-ROM (最大24倍速)	GSS130B9-6NNN930	完売しました。		
	Xeon (3.06GHz/512KB) ×1CPU					GSS130B9-4NNN930			
	Xeon (2.80BGHz/512KB) ×1CPU					GSS130B9-3NNN930			
	Xeon (2.40BGHz/512KB) ×1CPU					GSS130B9-2NNN930			

⑪ＨＡ８０００/１３０Ｗ（１３０ Ｂ９）ＲＡＩＤモデル／キャビネットタイプ
[Windows 2000 Server 日本語版(SP4)(5CAL付き) プレインストールモデル]

ﾓﾃﾞﾙ	ﾌﾟﾛｾｯｻｰ	ﾃﾞｨｽｸｱﾚｲ ｺﾝﾄﾛｰﾗ	内蔵RAID	ﾒﾓﾘｰ	CD-ROM/DVD-RAM	ｾｯﾄ形名	希望小売価格	保守料(月額) 維持保守	保守料(月額) 出張修理
Windows 2000 Server 日本語版(SP4) (5CAL付き) ﾌﾟﾚｲﾝｽﾄｰﾙﾓﾃﾞﾙ	Xeon (3.20GHz/1MB) ×1CPU	0ﾁｬﾈﾙ ｺﾝﾄﾛｰﾗﾎﾞｰﾄﾞ + ｵﾝﾎﾞｰﾄﾞ SCSI (Ultra320)	146GBｱﾚｲ 73GB×3:RAID5 (*3)(*4) Ultra320:10000r/min	2048MB 1024MB×2:ECC DDR SDRAM:266MHz	CD-ROM (最大24倍速)	GSR130B9-6JF5930	完売しました。		
				1024MB 512MB×2:ECC DDR SDRAM:266MHz		GSR130B9-6MF5930			
			72GBｱﾚｲ 36GB×3:RAID5 (*3)(*4) Ultra320:10000r/min	2048MB 1024MB×2:ECC DDR SDRAM:266MHz		GSR130B9-6JE5930			
				1024MB 512MB×2:ECC DDR SDRAM:266MHz		GSR130B9-6ME5930			
			選択 (*2)(*3)(*4)	選択 (*1)		GSR130B9-6NNN930			
	Xeon (3.06GHz/512KB) ×1CPU		146GBｱﾚｲ 73GB×3:RAID5 (*3)(*4) Ultra320:10000r/min	2048MB 1024MB×2:ECC DDR SDRAM:266MHz		GSR130B9-4JF5930			
				1024MB 512MB×2:ECC DDR SDRAM:266MHz		GSR130B9-4MF5930			
			72GBｱﾚｲ 36GB×3:RAID5 (*3)(*4) Ultra320:10000r/min	2048MB 1024MB×2:ECC DDR SDRAM:266MHz		GSR130B9-4JE5930			
				1024MB 512MB×2:ECC DDR SDRAM:266MHz		GSR130B9-4ME5930			
			選択 (*2)(*3)(*4)	選択 (*1)		GSR130B9-4NNN930			
	Xeon (2.80BGHz/512KB) ×1CPU		146GBｱﾚｲ 73GB×3:RAID5 (*3)(*4) Ultra320:10000r/min	2048MB 1024MB×2:ECC DDR SDRAM:266MHz		GSR130B9-3JF5930			
				1024MB 512MB×2:ECC DDR SDRAM:266MHz		GSR130B9-3MF5930			
			72GBｱﾚｲ 36GB×3:RAID5 (*3)(*4) Ultra320:10000r/min	2048MB 1024MB×2:ECC DDR SDRAM:266MHz		GSR130B9-3JE5930			
				1024MB 512MB×2:ECC DDR SDRAM:266MHz		GSR130B9-3ME5930			
			選択 (*2)(*3)(*4)	選択 (*1)		GSR130B9-3NNN930			
	Xeon (2.40BGHz/512KB) ×1CPU		146GBｱﾚｲ 73GB×3:RAID5 (*3)(*4) Ultra320:10000r/min	1024MB 512MB×2:ECC DDR SDRAM:266MHz		GSR130B9-2MF5930			
			72GBｱﾚｲ 36GB×3:RAID5 (*3)(*4) Ultra320:10000r/min			GSR130B9-2ME5930			
			選択 (*2)(*3)(*4)	選択 (*1)		GSR130B9-2NNN930			

各モデル共通仕様	標準搭載品	3.5型ﾌﾛｯﾋﾟｰﾃﾞｨｽｸ(1.44MB/720KB), 1000BASE-Tx2
	標準添付品	ﾗｯｸﾏｳﾝﾄﾀｲﾌﾟ=System Manager(Server Agent), ｷｬﾋﾞﾈｯﾄﾀｲﾌﾟ=ｷｰﾎﾞｰﾄﾞ(109ｷｰ), ﾏｳｽ(ﾎｲｰﾙﾏｳｽ), 延長ｹｰﾌﾞﾙ, System Manager(Server Agent)

*1：メモリーボードは、搭載必須製品です。したがって、必要なメモリーボード(純正品)を選択の上、購入願います。
*2：内蔵ハードディスクは、搭載必須製品です。したがって、必要な内蔵ハードディスク(純正品)を選択の上、購入願います。
*3：標準のＲＡＩＤレベルは、ＲＡＩＤ５です。ＲＡＩＤレベル０,１,ＪＢＯＤ（ＲＡＩＤ７）,１０を選択の場合、別途ＲＡＩＤ設定サービス(SD-41A1-N10G)を購入願います。
*4：Windows Server 2003/Windows 2000 環境にて、光磁気ディスク装置搭載時はＲＡＩＤレベルＪＢＯＤ（ＲＡＩＤ７）の選択は出来ません。（ﾘﾑｰﾊﾞﾌﾞﾙﾃﾞﾊﾞｲｽﾕﾆｯﾄ搭載接続時も含む）

<システム装置および内蔵オプション編>

システム装置 → プロセッサー → メモリー → 各種インタフェース 電源ユニット → 拡張ボード → 内蔵デバイス →

<外付けオプション編>へ
・ディスプレイ装置<キャビネットタイプ> ・外付け装置(ＣＲ８０など)
・無停電電源装置<キャビネットタイプ>

→ <ラックキャビネット編>へ
・ラックオプション品
・無停電電源装置<ラックマウントタイプ>

⑫ＨＡ８０００/１３０Ｗ（１３０ Ｂ９）ＲＡＩＤモデル／キャビネットタイプ
［Windows Server 2003 モデル/Windows 2000 Advanced Server ダウングレード代行サービス］

ﾓﾃﾞﾙ	ﾌﾟﾛｾｯｻｰ	ﾃﾞｨｽｸｱﾚｲ ｺﾝﾄﾛｰﾗ	内蔵 RAID	ﾒﾓﾘｰ	CD-ROM/DVD-RAM	ｾｯﾄ形名	希望小売価格	保守料(月額)	
								維持保守	出張修理
Windows Server 2003 ﾓﾃﾞﾙ/Windows 2000 Advanced Server ﾀﾞｳﾝｸﾞﾚｰﾄﾞ 代行ｻｰﾋﾞｽ (25CAL 付き)	Xeon (3.20GHz/1MB) ×1CPU	0 ﾁｬﾈﾙ ｺﾝﾄﾛｰﾗﾎﾞｰﾄﾞ + ｵﾝﾎﾞｰﾄﾞ SCSI (Ultra320)	選択 (*2)(*3)(*4)	選択 (*1)	CD-ROM (最大 24 倍速)	GSK130B9-6NNN93D	完売しました。		
	Xeon (3.06GHz/512KB) ×1CPU					GSK130B9-4NNN93D			
	Xeon (2.80BGHz/512KB) ×1CPU					GSK130B9-3NNN93D			
	Xeon (2.40BGHz/512KB) ×1CPU					GSK130B9-2NNN93D			

⑬ＨＡ８０００/１３０Ｗ（１３０ Ｂ９）ＲＡＩＤモデル／キャビネットタイプ
［Windows Server 2003 モデル/Windows 2000 Server ダウングレード代行サービス］

ﾓﾃﾞﾙ	ﾌﾟﾛｾｯｻｰ	ﾃﾞｨｽｸｱﾚｲ ｺﾝﾄﾛｰﾗ	内蔵 RAID	ﾒﾓﾘｰ	CD-ROM/DVD-RAM	ｾｯﾄ形名	希望小売価格	保守料(月額)	
								維持保守	出張修理
Windows Server 2003 ﾓﾃﾞﾙ/Windows 2000 Server ﾀﾞｳﾝｸﾞﾚｰﾄﾞ 代行ｻｰﾋﾞｽ (5CAL 付き)	Xeon (3.20GHz/1MB) ×1CPU	0 ﾁｬﾈﾙ ｺﾝﾄﾛｰﾗﾎﾞｰﾄﾞ + ｵﾝﾎﾞｰﾄﾞ SCSI (Ultra320)	選択 (*2)(*3)(*4)	選択 (*1)	CD-ROM (最大 24 倍速)	GSJ130B9-6NNN93D	完売しました。		
	Xeon (3.06GHz/512KB) ×1CPU					GSJ130B9-4NNN93D			
	Xeon (2.80BGHz/512KB) ×1CPU					GSJ130B9-3NNN93D			
	Xeon (2.40BGHz/512KB) ×1CPU					GSJ130B9-2NNN93D			

⑭ＨＡ８０００/１３０Ｗ（１３０ Ｂ９）ＲＡＩＤモデル／キャビネットタイプ
［OS なしモデル］

ﾓﾃﾞﾙ	ﾌﾟﾛｾｯｻｰ	ﾃﾞｨｽｸｱﾚｲ ｺﾝﾄﾛｰﾗ	内蔵 RAID	ﾒﾓﾘｰ	CD-ROM/DVD-RAM	ｾｯﾄ形名	希望小売価格	保守料(月額)	
								維持保守	出張修理
OS なしﾓﾃﾞﾙ	Xeon (3.20GHz/1MB) ×1CPU	0 ﾁｬﾈﾙ ｺﾝﾄﾛｰﾗﾎﾞｰﾄﾞ + ｵﾝﾎﾞｰﾄﾞ SCSI (Ultra320)	選択 (*2)(*3)(*4)	選択 (*1)	CD-ROM (最大 24 倍速)	GSA130B9-6NNN930	完売しました。		
	Xeon (3.06GHz/512KB) ×1CPU					GSA130B9-4NNN930			
	Xeon (2.80BGHz/512KB) ×1CPU					GSA130B9-3NNN930			
	Xeon (2.40BGHz/512KB) ×1CPU					GSA130B9-2NNN930			

各モデル共通仕様	標準搭載品	3.5 型ﾌﾛｯﾋﾟｰﾃﾞｨｽｸ(1.44MB/720KB), 1000BASE-Tx2
	標準添付品	ﾗｯｸﾏｳﾝﾄﾀｲﾌﾟ=System Manager(Server Agent), ｷｬﾋﾞﾈｯﾄﾀｲﾌﾟ=ｷｰﾎﾞｰﾄﾞ(109 ｷｰ), ﾏｳｽ(ﾎｲｰﾙﾏｳｽ), 延長ｹｰﾌﾞﾙ, System Manager(Server Agent)

*1：メモリーボードは、搭載必須製品です。したがって、必要なメモリーボード(純正品)を選択の上、購入願います。
*2：内蔵ハードディスクは、搭載必須製品です。したがって、必要な内蔵ハードディスク(純正品)を選択の上、購入願います。
*3：標準のＲＡＩＤレベルは、ＲＡＩＤ５です。ＲＡＩＤレベル０,１,ＪＢＯＤ（ＲＡＩＤ７）,１０を選択の場合、別途ＲＡＩＤ設定サービス(SD-41A1-N10G)を購入願います。
*4：Windows Server 2003/Windows 2000 環境にて、光磁気ディスク装置搭載時はＲＡＩＤレベルＪＢＯＤ（ＲＡＩＤ７）の選択は出来ません。（ﾘﾑｰﾊﾞﾌﾞﾙﾃﾞﾊﾞｲｽﾕﾆｯﾄ搭載接続時も含む）

<システム装置および内蔵オプション編>

システム装置 → プロセッサー → メモリー → 各種インタフェース 電源ユニット → 拡張ボード → 内蔵デバイス →

<外付けオプション編>へ
・ディスプレイ装置<キャビネットタイプ> ・外付け装置(ＣＲ８０など)
・無停電電源装置<キャビネットタイプ>

→ <ラックキャビネット編>へ
・ラックオプション品
・無停電電源装置<ラックマウントタイプ>

130A9
130B9

プロセッサー

・[ｶｽﾀﾑ]はカスタムメイド対象製品です。

9 9 ﾌﾟﾛｾｯｻｰｽﾛｯﾄ 1～2 — 選択

プロセッサー
〔Xeon (2.40BGHz/L2 ｷｬｯｼｭ 512KB)〕
(GS-ECSPX2P4EDEX)[ｶｽﾀﾑ]
(GS-ECSPX2P4ED)
・セットモデルに１個標準搭載されています。

プロセッサー
〔Xeon (2.80BGHz/L2 ｷｬｯｼｭ 512KB)〕
(GS-ECSPX2P8EDEX)[ｶｽﾀﾑ]
(GS-ECSPX2P8ED)
・セットモデルに１個標準搭載されています。

プロセッサー
〔Xeon (3.06GHz/L2 ｷｬｯｼｭ 512KB)〕
(GS-ECSPX3P1EDEX)[ｶｽﾀﾑ]
(GS-ECSPX3P1ED)
・セットモデルに１個標準搭載されています。

プロセッサー
〔Xeon (3.20GHz/L2 ｷｬｯｼｭ 1MB)〕
(GS-ECSPX3P2FDEX)[ｶｽﾀﾑ]
(GS-ECSPX3P2FD)
・セットモデルに１個標準搭載されています。

システム装置本体Ｉ／Ｆ＆スロット
1 ディスプレイインタフェース
2 キーボードインタフェース
3 マウスインタフェース
4 シリアルインタフェース（COM1）
5 シリアルインタフェース（COM2）
6 パラレルインタフェース
7 ＳＣＳＩインタフェース
8 ネットワークインタフェース
9 プロセッサースロット
10 メモリースロット
11 拡張スロット
12 拡張ストレージベイ
13 電源スロット
14 ＩＤＥインタフェース
15 ＩＣＭＢ１インタフェース
16 ＵＳＢインタフェース
17 ｼｽﾃﾑｱﾗｰﾄﾕﾆｯﾄｲﾝﾀﾌｪｰｽ

（凡例） ◇：同時接続（搭載）可
○：選択接続（搭載）のみ

－プロセッサー搭載条件表－

・周波数及びキャッシュ容量の異なるプロセッサーの混在はできません。

＜ＨＡ８０００／１３０Ｗ　Ａ９，Ｂ９＞

【プロセッサー搭載パターン】

プロセッサー数	プロセッサースロット	
	1	2
１ＣＰＵ	プロセッサー	－
２ＣＰＵ	プロセッサー	プロセッサー

※ 網掛け部分のプロセッサーはセットモデルに標準搭載されていますので、別途購入の必要はありません。

メモリー

10 10 ﾒﾓﾘｰｽﾛｯﾄ 1～6 — 選択

メモリーは、搭載必須製品です。
したがって、必要なメモリーボードを選択の上、購入願います。

メモリーボード
〔512MB (256MBx2):DDR SDRAM〕
(GS-MJ7512MEX)[ｶｽﾀﾑ]
(GS-MJ7512M)
・本ボードはメモリースロットを２個使用します。

メモリーボード
〔1GB (512MBx2):DDR SDRAM〕
(GS-MJ701GMEX)[ｶｽﾀﾑ]
(GS-MJ701GM)
・本ボードはメモリースロットを２個使用します。

メモリーボード
〔2GB (1GBx2):DDR SDRAM〕
(GS-MJ702GMEX)[ｶｽﾀﾑ] 完売しました。
(GS-MJ702GM) 完売しました。
・本ボードはメモリースロットを２個使用します。

メモリーボード
〔2GB (1GBx2):DDR SDRAM〕
(GS-MJ702GWEX)[ｶｽﾀﾑ]
(GS-MJ702GW)
・本ボードはメモリースロットを２個使用します。

メモリーボード
〔4GB (2GBx2):DDR SDRAM〕
(GS-MJ704GMEX)[ｶｽﾀﾑ]
(GS-MJ704GM)
・本ボードはメモリースロットを２個使用します。

－メモリー搭載条件表－

・メモリの搭載位置/順序で下記条件となります。

＜ＨＡ８０００／１３０Ｗ　Ａ９，Ｂ９＞

【実装条件①】
・必ず２枚単位で実装します。
・スロット１，２は同容量のメモリーボードを実装します。（スロット３，４／スロット５，６も同様）

○：実装可　／　×：実装不可

メモリー実装構成	ｽﾛｯﾄ 1	ｽﾛｯﾄ 2	ｽﾛｯﾄ 3	ｽﾛｯﾄ 4	ｽﾛｯﾄ 5	ｽﾛｯﾄ 6
ﾒﾓﾘｰﾎﾞｰﾄﾞ ２枚時	○	○	×	×	×	×
ﾒﾓﾘｰﾎﾞｰﾄﾞ ４枚時	○	○	○	○	×	×
ﾒﾓﾘｰﾎﾞｰﾄﾞ ６枚時	○	○	○	○	○	○

【実装条件②】
・メモリーボードの容量別の搭載順序は下記となります。
(ﾒﾓﾘｰｽﾛｯﾄ 1,2 に実装のメモリ容量) ≦ (ﾒﾓﾘｰｽﾛｯﾄ 3,4 に実装の容量) ≦ (ﾒﾓﾘｰｽﾛｯﾄ 5,6 に実装のメモリ容量)
・２ＧＢ(1GBx2)メモリーボード（[GS-MJ702GM]及び[GS-MJ702GW]）の混在搭載は、[GS-MJ702GW]をスロット番号の小さいスロットへ搭載します。

システム装置 → プロセッサー → メモリー → **各種インタフェース 電源ユニット** → 拡張ボード → 内蔵デバイス →

<外付けオプション編>へ
・ディスプレイ装置<キャビネットタイプ> ・外付け装置(ＣＲ８０など)
・無停電電源装置<キャビネットタイプ>

→ <ラックキャビネット編>へ
・ラックオプション品
・無停電電源装置<ラックマウントタイプ>

各種インタフェース/ディスプレイ装置/電源ユニット等

・[ｶｽﾀﾑ]はカスタムメイド対象製品です。

130A9 / 130B9

- 1 / 1 ﾃﾞｨｽﾌﾟﾚｲｲﾝﾀﾌｪｰｽ — 選択 → 2.1 ディスプレイ装置へ / → 2.2 コンソール切替ユニット<キャビネットタイプ用>へ
- 1 ﾃﾞｨｽﾌﾟﾚｲｲﾝﾀﾌｪｰｽ → 3.1 ラックキャビネット<ディスプレイ装置>へ
- 2 / 2 ｷｰﾎﾞｰﾄﾞｲﾝﾀﾌｪｰｽ — 選択 → キーボード〔109 ｷｰ配列〕(ｵﾌﾟｼｮﾝ形名なし)・システム装置に標準添付されています。 / → 2.2 コンソール切替ユニット<キャビネットタイプ用>へ
- 2 ｷｰﾎﾞｰﾄﾞｲﾝﾀﾌｪｰｽ → 3.1 ラックキャビネット<キーボード>へ
- 3 / 3 ﾏｳｽｲﾝﾀﾌｪｰｽ — 選択 → マウス〔ﾎｲｰﾙﾏｳｽ〕(ｵﾌﾟｼｮﾝ形名なし)・システム装置に標準添付されています。 / → 2.2 コンソール切替ユニット<キャビネットタイプ用>へ
- 3 ﾏｳｽｲﾝﾀﾌｪｰｽ → 3.1 ラックキャビネット<マウス>へ
- 4 ｼﾘｱﾙｲﾝﾀﾌｪｰｽ(COM1) — 選択 → 2.5 無停電電源装置<キャビネットタイプ用>へ / → モデム
- 4 ｼﾘｱﾙｲﾝﾀﾌｪｰｽ(COM1) — 選択 → 3.1 ラックキャビネット<無停電電源装置>へ / → モデム
- 5 / 5 ｼﾘｱﾙｲﾝﾀﾌｪｰｽ(COM2) → モデム
- 6 / 6 ﾊﾟﾗﾚﾙｲﾝﾀﾌｪｰｽ → プリンター
- 7 / 7 SCSI ｲﾝﾀﾌｪｰｽ(Ultra320 SCSI) — 内部ＳＣＳＩケーブル(ｵﾌﾟｼｮﾝ形名なし)・システム装置に標準搭載されています。 → 内蔵デバイス(ａ)
- 7 / 7 SCSI ｲﾝﾀﾌｪｰｽ(Ultra320 SCSI) — 選択 — 内部ＳＣＳＩケーブル(ｵﾌﾟｼｮﾝ形名なし)・システム装置に標準搭載されています。 → 内蔵デバイス(ｂ) / → 内蔵デバイス(ｄ)
- 8 / 8 ﾈｯﾄﾜｰｸｲﾝﾀﾌｪｰｽ — 選択
  - UTP ｶﾃｺﾞﾘ 5 ｴﾝﾊﾝｽ (1000BASE-T) ([2.3 ｽｲｯﾁﾝｸﾞ HUB]参照) → 2.3 スイッチングＨＵＢへ
  - UTP ｶﾃｺﾞﾘ 5,5 ｴﾝﾊﾝｽ (100BASE-TX) ([2.3 ｽｲｯﾁﾝｸﾞ HUB]参照) → 2.3 スイッチングＨＵＢへ
  - UTP ｶﾃｺﾞﾘ 3,4,5,5 ｴﾝﾊﾝｽ (10BASE-T) ([2.3 ｽｲｯﾁﾝｸﾞ HUB]参照) → 2.3 スイッチングＨＵＢへ
- 8 / 8 ﾈｯﾄﾜｰｸｲﾝﾀﾌｪｰｽ — 選択
  - UTP ｶﾃｺﾞﾘ 5 ｴﾝﾊﾝｽ (1000BASE-T) ([2.3 ｽｲｯﾁﾝｸﾞ HUB]参照) → 2.3 スイッチングＨＵＢへ
  - UTP ｶﾃｺﾞﾘ 5,5 ｴﾝﾊﾝｽ (100BASE-TX) ([2.3 ｽｲｯﾁﾝｸﾞ HUB]参照) → 2.3 スイッチングＨＵＢへ
  - UTP ｶﾃｺﾞﾘ 3,4,5,5 ｴﾝﾊﾝｽ (10BASE-T) ([2.3 ｽｲｯﾁﾝｸﾞ HUB]参照) → 2.3 スイッチングＨＵＢへ
- 13 / 13 電源ｽﾛｯﾄ 1～2 — 電源ユニット〔冗長用電源〕(GS-BP2210EX)[ｶｽﾀﾑ](GS-BP2210)・システム装置に１個標準搭載されています。
- 14 / 14 IDE ｲﾝﾀﾌｪｰｽ — 内部ＩＤＥケーブル(ｵﾌﾟｼｮﾝ形名なし)・システム装置に標準添付されています。 → 内蔵デバイス(ｃ)
- 16 / 16 USB ｲﾝﾀﾌｪｰｽ → ＵＳＢ機器
- 16 / 16 USB ｲﾝﾀﾌｪｰｽ → ＵＳＢ機器

－電源ユニット搭載条件表－
＜ＨＡ８０００／１３０Ｗ　Ａ９，Ｂ９＞

品名	形名	電源スロット 1	電源スロット 2
電源ユニット(冗長用電源)	GS-BP2210	●	○

(凡例) ●：標準搭載
○：搭載可
×：搭載不可

＜外付けオプション編＞へ
・ディスプレイ装置＜キャビネットタイプ＞ ・外付け装置(ＣＲ８０など)
・無停電電源装置＜キャビネットタイプ＞

＜ラックキャビネット編＞へ
・ラックオプション品
・無停電電源装置＜ラックマウントタイプ＞

拡張ボード

・[ｶｽﾀﾑ]はカスタムメイド対象製品です。

※ 各拡張ボードは同時選択可能ですが、搭載条件があります。
搭載条件表を合わせてご参照下さい。

130A9
130B9

11 — 11 — 拡張ｽﾛｯﾄ（PCI）1～5 — 選択

- ディスクアレイコントローラボード〔PCI,Ultra320 SCSI〕(ｵﾌﾟｼｮﾝ形名なし)
  ・GS-CA7222 相当が標準搭載されています。
  ※ ディスクアレイは、オンボードＳＣＳＩインタフェースからの接続となります。
- ディスクアレイコントローラボード〔PCI,Ultra320 SCSI,1ch〕(GS-CA7250EX)[ｶｽﾀﾑ](GS-CA7250) → 2.4 外付け装置 (1)ﾃﾞｨｽｸﾕﾆｯﾄ (Ultra320 SCSI HDD ﾓﾃﾞﾙ)へ
  ・ﾃﾞｨｽｸﾕﾆｯﾄ(DK801)もｻﾎﾟｰﾄとなります。詳細は xD ﾓﾃﾞﾙｼｽﾃﾑ構成図参照願います。
- ＳＣＳＩボード〔PCI,Ultra160 SCSI〕(GS-CS7253EX)[ｶｽﾀﾑ](GS-CS7253)
  - 選択 → 内蔵デバイス(ｅ)
  - → 2.4 外付け装置 (4)ﾊﾞｯｸｱｯﾌﾟｷｬﾋﾞﾈｯﾄへ
  - [SVP ﾎﾞｰﾄﾞｾｯﾄ(GS-SCM7710Q)搭載時] → 2.4 外付け装置 (5)ﾘﾑｰﾊﾞﾌﾞﾙﾃﾞﾊﾞｲｽﾕﾆｯﾄへ
  - [Ｂ９のみ] ＳＣＳＩケーブル〔2.0m〕(GH-LX7200) → 2.4 外付け装置 (6)DVD ﾗｲﾌﾞﾗﾘ装置へ
  - ＳＣＳＩケーブル〔3.0m〕(GH-LA7301) → 2.4 外付け装置 (7)DLT/LTO ﾁｪﾝｼﾞｬｰへ
  ・ﾊﾞｯｸｱｯﾌﾟｷｬﾋﾞﾈｯﾄ(GS0BS202)もｻﾎﾟｰﾄとなります。詳細は xD ﾓﾃﾞﾙｼｽﾃﾑ構成図参照願います。
  ・ﾘﾑｰﾊﾞﾌﾞﾙﾃﾞﾊﾞｲｽﾕﾆｯﾄ(GH0RR164)もｻﾎﾟｰﾄとなります。詳細は xD ﾓﾃﾞﾙｼｽﾃﾑ構成図参照願います。
- Ｆｉｂｒｅ Ｃｈａｎｎｅｌボード〔PCI,FC-PH-3/FC-AL-2 準拠,2Gbps〕(GS-CC7202EX)[ｶｽﾀﾑ](GS-CC7202) → 選択
  - → 2.4 外付け装置 (2)-1 CR80(CR803)へ
  - → 2.4 外付け装置 (3)SANRISE へ
- Ｆｉｂｒｅ Ｃｈａｎｎｅｌボード〔PCI,FC-PH-3/FC-AL-2 準拠,2Gbps〕(GS-CC7211EX)[ｶｽﾀﾑ](GS-CC7211) → 選択
  - → 2.4 外付け装置 (2)-2 CR80(CR804)へ
  - → 2.4 外付け装置 (8)LTO ﾗｲﾌﾞﾗﾘ装置へ
- ＬＡＮボード〔PCI,100BASE-TX/10BASE-T〕(GS-CN7240EX)[ｶｽﾀﾑ](GS-CN7240) → 選択
  - UTP ｶﾃｺﾞﾘ 5,5 ｴﾝﾊﾝｽ (100BASE-TX) ([2.3 ｽｲｯﾁﾝｸﾞ HUB]参照) → 2.3 スイッチングＨＵＢへ
  - UTP ｶﾃｺﾞﾘ 3,4,5,5 ｴﾝﾊﾝｽ (10BASE-T) ([2.3 ｽｲｯﾁﾝｸﾞ HUB]参照) → 2.3 スイッチングＨＵＢへ
- ＬＡＮボード〔PCI,1000BASE-T〕(GS-CN7540EX)[ｶｽﾀﾑ](GS-CN7540) → UTP ｶﾃｺﾞﾘ 5 ｴﾝﾊﾝｽ (1000BASE-T) ([2.3 ｽｲｯﾁﾝｸﾞ HUB]参照) → 2.3 スイッチングＨＵＢへ
- ＬＡＮボード〔PCI,1000BASE-SX〕(GS-CN7620EX)[ｶｽﾀﾑ](GS-CN7620) → マルチモードファイバー (1000BASE-SX) ([2.3 ｽｲｯﾁﾝｸﾞ HUB]参照) → 2.3 スイッチングＨＵＢへ

<システム装置および内蔵オプション編>

システム装置 → プロセッサー → メモリー → 各種インタフェース 電源ユニット → 拡張ボード → 内蔵デバイス →

<外付けオプション編>へ
・ディスプレイ装置<キャビネットタイプ> ・外付け装置(ＣＲ８０など)
・無停電電源装置<キャビネットタイプ>

<ラックキャビネット編>へ
・ラックオプション品
・無停電電源装置<ラックマウントタイプ>

130A9
130B9

・[ｶｽﾀﾑ]はカスタムメイド対象製品です。

コミュニケーションボード
〔PCI〕
(GS-CH7100EX)[ｶｽﾀﾑ]
(GS-CH7100)
・CommuniNet ｹﾞｰﾄｳｪｲ環境にて使用可能です。

選択
Ｖインタフェースケーブル
〔3.0m〕
(GH-LM1220)
→ モデム等

Ｘインタフェースケーブル
〔3.0m〕
(GH-LM1230)
→ ＤＳＵ等

ＳＶＰボード
〔PCI,100BASE-TX,電源ﾕﾆｯﾄ付き〕
ＳＶＰマイクロプログラム
ﾈｯﾄﾜｰｸ ｲﾝﾀﾌｪｰｽ → UTP ｶﾃｺﾞﾘ 5,5 ｴﾝﾊﾝｽ (100BASE-TX) ([2.3 ｽｲｯﾁﾝｸﾞ HUB]参照) → 2.3 スイッチングＨＵＢへ
ｱﾗｰﾄ ｲﾝﾀﾌｪｰｽ → 3.1 ﾗｯｸｷｬﾋﾞﾈｯﾄ ｼｽﾃﾑｱﾗｰﾄﾕﾆｯﾄへ
〔Ａ９モデルのみ〕
ＳＶＰボードセット
(GS-SCM7700QEX)[ｶｽﾀﾑ]
(GS-SCM7700Q)
電源コンセントが１個必要です。
・本セット形名にて購入願います。

ＳＶＰボード
〔PCI,100BASE-TX,電源ﾕﾆｯﾄ付き〕
ＳＶＰマイクロプログラム
ﾈｯﾄﾜｰｸ ｲﾝﾀﾌｪｰｽ → UTP ｶﾃｺﾞﾘ 5,5 ｴﾝﾊﾝｽ (100BASE-TX) ([2.3 ｽｲｯﾁﾝｸﾞ HUB]参照) → 2.3 スイッチングＨＵＢへ
ｱﾗｰﾄ ｲﾝﾀﾌｪｰｽ → 3.1 ﾗｯｸｷｬﾋﾞﾈｯﾄ ｼｽﾃﾑｱﾗｰﾄﾕﾆｯﾄへ
〔Ａ９モデルのみ〕
外部筐体連動機能
MANAGEMENT ｲﾝﾀﾌｪｰｽ (Max5 台まで接続可)
選択
・メンテナンスケーブル
〔2.0m〕
(GH-LY7140)
→ ﾘﾑｰﾊﾞﾙﾃﾞﾊﾞｲｽﾕﾆｯﾄ/ﾃﾞｨｽｸﾕﾆｯﾄ/CR80(CR803)へ
・メンテナンスケーブル
〔2.0m〕
(GH-LY7150)
→ CR80(CR804)へ
ＳＶＰボードセット
(GS-SCM7710QEX)[ｶｽﾀﾑ]
(GS-SCM7710Q)
電源コンセントが１個必要です。
・本セット形名にて購入願います。

－拡張ボード搭載条件表－

・拡張ボードの搭載位置および最大搭載枚数については、下表のとおりです。
・SVP ボードをご使用の場合、管理用ソフトウェアの System Manager
（Management Console 及び Advanced Agent）も合わせてご購入ください。
詳細は以下の Web サイトをご参照下さい。
ＵＲＬ http://outside2.soft.hitachi.co.jp/PROD/sysmgr/index.html

＜ＨＡ８０００／１３０Ｗ Ａ９，Ｂ９＞

品名	形名	拡張ﾎﾞｰﾄﾞ優先順位	最大搭載枚数	拡張スロット PCI					
				64bit		32bit		64bit	
				100MHz		33MHz		66MHz	
				3.3V ｷｰ		5V ｷｰ		3.3V ｷｰ	
				ﾌﾙｻｲｽﾞ				ﾊｰﾌｻｲｽﾞ	
				1 (*1)	2 (*1)	3 (*1)	4 (*1)	5 (*2)	6
ディスクアレイコントローラボード	ｵﾌﾟｼｮﾝ形名なし	－	1	×	×	×	×	×	●
ディスクアレイコントローラボード(1 ﾁｬﾈﾙ)	GS-CA7250	[1]	1	②	③	×	×	①	×
ＳＣＳＩボード	GS-CS7253	[8]	4	②	③	④	⑤	①	×
Ｆｉｂｒｅ Ｃｈａｎｎｅｌボード	GS-CC7202	[5]	3	①	②	×	×	③	×
Ｆｉｂｒｅ Ｃｈａｎｎｅｌボード	GS-CC7211	[4]	3	①	②	×	×	③	×
ＬＡＮボード(100BASE-TX/10BASE-T)	GS-CN7240	[9]	4	③	④	①	②	×	×
ＬＡＮボード(1000BASE-T)	GS-CN7540	[6]	4	①	②	④	⑤	③	×
ＬＡＮボード(1000BASE-SX)	GS-CN7620	[7]	4	②	③	④	⑤	①	×
コミュニケーションボード	GS-CH7100	[3]	1	×	×	①	②	×	×
ＳＶＰボードセット	GS-SCM7700Q	[2]	1	×	×	×	①	×	×
ＳＶＰボードセット	GS-SCM7710Q	[2]	(択一)	×	×	×	①	×	×

（凡例）●：標準搭載
①：搭載可(搭載優先順位)
×：搭載不可

*1: ｽﾛｯﾄ 1～4 へは、ﾎﾞｰﾄﾞの幅が 99mm 以下(ｹｰﾌﾞﾙ及びｺﾈｸﾀ部分を含む)のﾎﾞｰﾄﾞのみ搭載可能。（下図Ａ参照）

*2: ｽﾛｯﾄ 5 へは、下図ﾎﾞｰﾄﾞのｻｲｽﾞのみ搭載可能。（下図Ｂ参照）

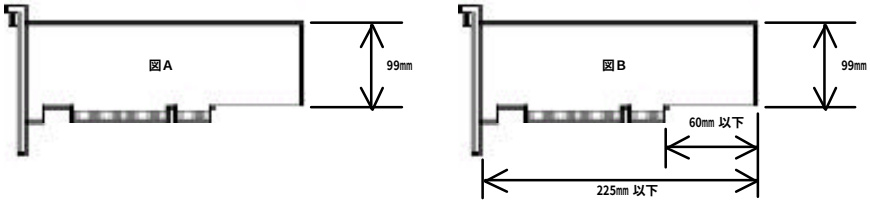

<外付けオプション編>へ
・ディスプレイ装置<キャビネットタイプ> ・外付け装置(ＣＲ８０など)
・無停電電源装置<キャビネットタイプ>

<ラックキャビネット編>へ
・ラックオプション品
・無停電電源装置<ラックマウントタイプ>

内蔵デバイス

・[ｶｽﾀﾑ]はカスタムメイド対象製品です。

※搭載条件については搭載条件表をご参照下さい。
また、バックアップデバイスに必要なソフトについては［７．システム構成上の注意事項］をご参照下さい。

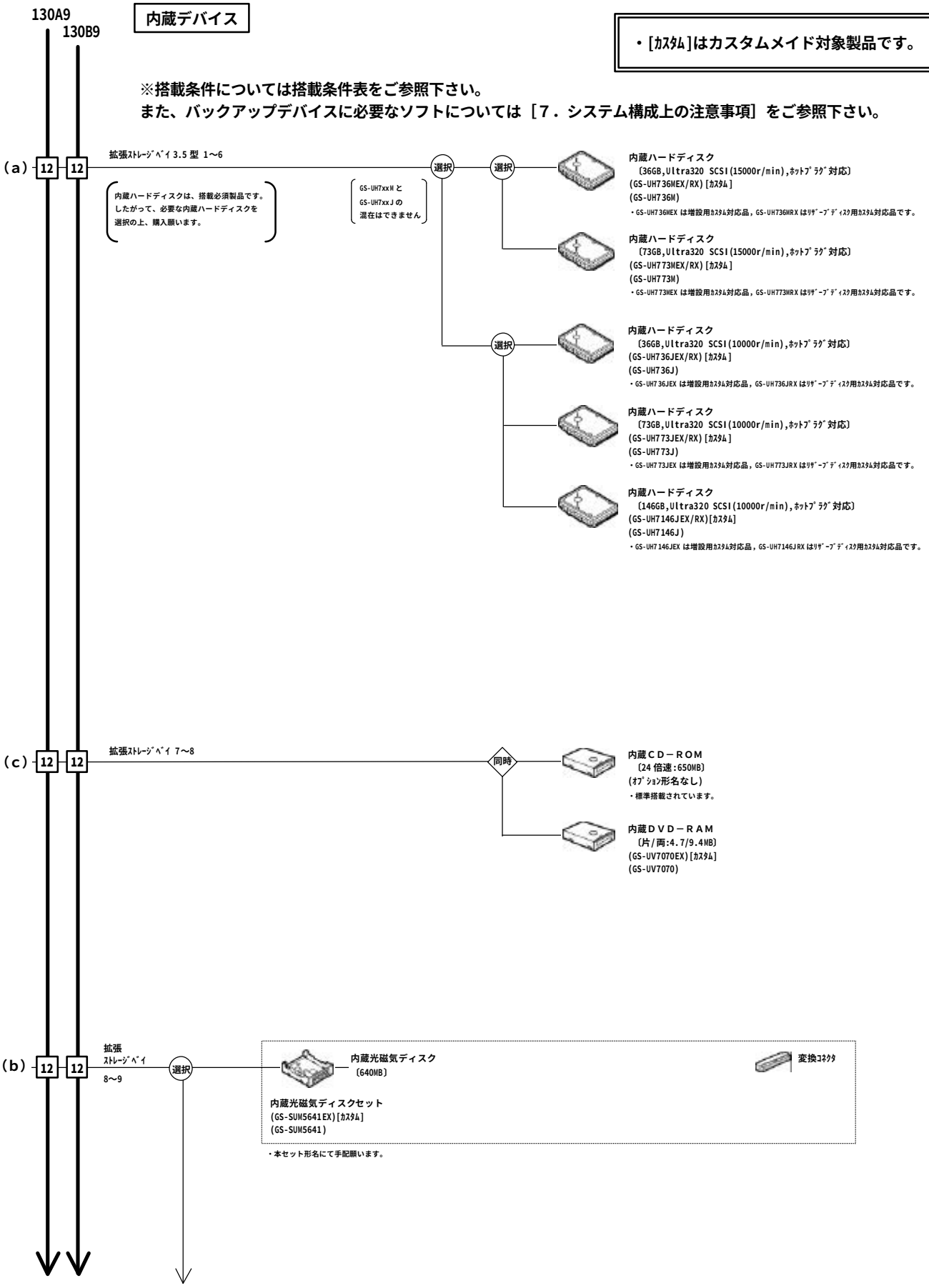

130A9
130B9

・[ｶｽﾀﾑ]はカスタムメイド対象製品です。

内蔵ＤＡＴ（ＤＤＳ－４）

バックアップソフトウェア ＼ バックアップデバイス	内蔵ＤＡＴ 〔DDS-4(非/圧縮:20/40GB)〕 ・ﾒﾃﾞｨｱ(DDS ﾃﾞｰﾀｶｰﾄﾘｯｼﾞ[HS-4/150S])x5 巻付き	内蔵ＤＡＴ 〔DDS-4(非/圧縮:20/40GB)〕
BrightStor ARCserve Backup Release 11 for Windows Japanese + Disaster Recovery Option + Agent for Open Files (RT-1242C-1174/RT-1242C-1A74/RT-1242C-1G74 相当をﾊﾞﾝﾄﾞﾙ)	内蔵ＤＡＴセット (GS-SUD7402QFYEX)[ｶｽﾀﾑ] 完売しました。 (GS-SUD7402QFY) 完売しました。	内蔵ＤＡＴセット (GS-SUD7402QFEX)[ｶｽﾀﾑ] 完売しました。 (GS-SUD7402QF) 完売しました。
BrightStor ARCserve Backup Release 11 for Windows Japanese + Disaster Recovery Option (RT-1242C-1174/RT-1242C-1A74 相当をﾊﾞﾝﾄﾞﾙ)	内蔵ＤＡＴセット (GS-SUD7402QDYEX)[ｶｽﾀﾑ] 完売しました。 (GS-SUD7402QDY) 完売しました。	内蔵ＤＡＴセット (GS-SUD7402QDEX)[ｶｽﾀﾑ] 完売しました。 (GS-SUD7402QD) 完売しました。
BrightStor ARCserve Backup Release 11 for Windows Japanese (RT-1242C-1174 相当をﾊﾞﾝﾄﾞﾙ)	内蔵ＤＡＴセット (GS-SUD7402QYEX)[ｶｽﾀﾑ] 完売しました。 (GS-SUD7402QY) 完売しました。	内蔵ＤＡＴセット (GS-SUD7402QEX)[ｶｽﾀﾑ] 完売しました。 (GS-SUD7402Q) 完売しました。
BrightStor ARCserve Backup v9 for Windows Japanese + Disaster Recovery Option + Agent for Open Files (RT-1242C-1164/RT-1242C-1A64/RT-1242C-1G64 相当をﾊﾞﾝﾄﾞﾙ)	内蔵ＤＡＴセット (GS-SUD7402XFYEX)[ｶｽﾀﾑ] 完売しました。 (GS-SUD7402XFY) 完売しました。	内蔵ＤＡＴセット (GS-SUD7402XFEX)[ｶｽﾀﾑ] 完売しました。 (GS-SUD7402XF) 完売しました。
BrightStor ARCserve Backup v9 for Windows Japanese + Disaster Recovery Option (RT-1242C-1164/RT-1242C-1A64 相当をﾊﾞﾝﾄﾞﾙ)	内蔵ＤＡＴセット (GS-SUD7402XDYEX)[ｶｽﾀﾑ] 完売しました。 (GS-SUD7402XDY) 完売しました。	内蔵ＤＡＴセット (GS-SUD7402XDEX)[ｶｽﾀﾑ] 完売しました。 (GS-SUD7402XD) 完売しました。
BrightStor ARCserve Backup v9 for Windows Japanese (RT-1242C-1164 相当をﾊﾞﾝﾄﾞﾙ)	内蔵ＤＡＴセット (GS-SUD7402XYEX)[ｶｽﾀﾑ] 完売しました。 (GS-SUD7402XY) 完売しました。	内蔵ＤＡＴセット (GS-SUD7402XEX)[ｶｽﾀﾑ] 完売しました。 (GS-SUD7402X) 完売しました。
JP1/VERITAS Backup Exec 9.1 for Windows Servers (RT-1V25-K2W110 相当をﾊﾞﾝﾄﾞﾙ)	内蔵ＤＡＴセット (GS-SUD7402LYEX)[ｶｽﾀﾑ] 完売しました。 (GS-SUD7402LY) 完売しました。	内蔵ＤＡＴセット (GS-SUD7402LEX)[ｶｽﾀﾑ] 完売しました。 (GS-SUD7402L) 完売しました。
JP1/VERITAS Backup Exec 9.0 for Windows Servers (RT-1V25-K1WS40 相当をﾊﾞﾝﾄﾞﾙ)	内蔵ＤＡＴセット (GS-SUD7402KYEX)[ｶｽﾀﾑ] 完売しました。 (GS-SUD7402KY) 完売しました。	内蔵ＤＡＴセット (GS-SUD7402KEX)[ｶｽﾀﾑ] 完売しました。 (GS-SUD7402K) 完売しました。
バックアップソフトウェアなし	内蔵ＤＡＴセット (GS-SUD7402YEX)[ｶｽﾀﾑ] 完売しました。 (GS-SUD7402Y) 完売しました。	内蔵ＤＡＴ (GS-UD7402EX)[ｶｽﾀﾑ] 完売しました。 (GS-UD7402) 完売しました。

・対応 OS は、[7.3 ﾊﾞｯｸｱｯﾌﾟﾃﾞﾊﾞｲｽ情報]項を参照願います。

130A9
130B9

・[ｶｽﾀﾑ]はカスタムメイド対象製品です。

内蔵ＤＡＴ（ＤＡＴ７２）

バックアップソフトウェア ＼ バックアップデバイス	内蔵ＤＡＴ (DAT72(非/圧縮:36/72GB)) ・ﾒﾃﾞｨｱ(DDS ﾃﾞｰﾀｶｰﾄﾘｯｼﾞ[HS-4/170S])x5 巻付き	内蔵ＤＡＴ (DAT72(非/圧縮:36/72GB))
BrightStor ARCserve Backup Release 11 for Windows Japanese + Disaster Recovery Option + Agent for Open Files (RT-1242C-1174/RT-1242C-1A74/RT-1242C-1G74 相当をﾊﾞﾝﾄﾞﾙ)	内蔵ＤＡＴセット (GS-SUD7722QFYEX)[ｶｽﾀﾑ] (GS-SUD7722QFY) ・価格は Hi-JOINT にて確認願います。	内蔵ＤＡＴセット (GS-SUD7722QFEX)[ｶｽﾀﾑ] (GS-SUD7722QF) ・価格は Hi-JOINT にて確認願います。
BrightStor ARCserve Backup Release 11 for Windows Japanese + Disaster Recovery Option (RT-1242C-1174/RT-1242C-1A74 相当をﾊﾞﾝﾄﾞﾙ)	内蔵ＤＡＴセット (GS-SUD7722QDYEX)[ｶｽﾀﾑ] (GS-SUD7722QDY) ・価格は Hi-JOINT にて確認願います。	内蔵ＤＡＴセット (GS-SUD7722QDEX)[ｶｽﾀﾑ] (GS-SUD7722QD) ・価格は Hi-JOINT にて確認願います。
BrightStor ARCserve Backup Release 11 for Windows Japanese (RT-1242C-1174 相当をﾊﾞﾝﾄﾞﾙ)	内蔵ＤＡＴセット (GS-SUD7722QYEX)[ｶｽﾀﾑ] (GS-SUD7722QY) ・価格は Hi-JOINT にて確認願います。	内蔵ＤＡＴセット (GS-SUD7722QEX)[ｶｽﾀﾑ] (GS-SUD7722Q) ・価格は Hi-JOINT にて確認願います。
BrightStor ARCserve Backup v9 for Windows Japanese + Disaster Recovery Option + Agent for Open Files (RT-1242C-1164/RT-1242C-1A64/RT-1242C-1G64 相当をﾊﾞﾝﾄﾞﾙ)	内蔵ＤＡＴセット (GS-SUD7722XFYEX)[ｶｽﾀﾑ] (GS-SUD7722XFY) 完売しました。完売しました。	内蔵ＤＡＴセット (GS-SUD7722XFEX)[ｶｽﾀﾑ] (GS-SUD7722XF) 完売しました。完売しました。
BrightStor ARCserve Backup v9 for Windows Japanese + Disaster Recovery Option (RT-1242C-1164/RT-1242C-1A64 相当をﾊﾞﾝﾄﾞﾙ)	内蔵ＤＡＴセット (GS-SUD7722XDYEX)[ｶｽﾀﾑ] (GS-SUD7722XDY) 完売しました。完売しました。	内蔵ＤＡＴセット (GS-SUD7722XDEX)[ｶｽﾀﾑ] (GS-SUD7722XD) 完売しました。完売しました。
BrightStor ARCserve Backup v9 for Windows Japanese (RT-1242C-1164 相当をﾊﾞﾝﾄﾞﾙ)	内蔵ＤＡＴセット (GS-SUD7722XYEX)[ｶｽﾀﾑ] (GS-SUD7722XY) 完売しました。完売しました。	内蔵ＤＡＴセット (GS-SUD7722XEX)[ｶｽﾀﾑ] (GS-SUD7722X) 完売しました。完売しました。
JP1/VERITAS Backup Exec 9.1 for Windows Servers (RT-1V25-K2W110 相当をﾊﾞﾝﾄﾞﾙ)	内蔵ＤＡＴセット (GS-SUD7722LYEX)[ｶｽﾀﾑ] (GS-SUD7722LY) ・価格は Hi-JOINT にて確認願います。	内蔵ＤＡＴセット (GS-SUD7722LEX)[ｶｽﾀﾑ] (GS-SUD7722L) ・価格は Hi-JOINT にて確認願います。
JP1/VERITAS Backup Exec 9.0 for Windows Servers (RT-1V25-K1WS40 相当をﾊﾞﾝﾄﾞﾙ)	内蔵ＤＡＴセット (GS-SUD7722KYEX)[ｶｽﾀﾑ] (GS-SUD7722KY) 完売しました。完売しました。	内蔵ＤＡＴセット (GS-SUD7722KEX)[ｶｽﾀﾑ] (GS-SUD7722K) 完売しました。完売しました。
バックアップソフトウェアなし	内蔵ＤＡＴセット (GS-SUD7722YEX)[ｶｽﾀﾑ] (GS-SUD7722Y) ・価格は Hi-JOINT にて確認願います。	内蔵ＤＡＴ (GS-UD7722EX)[ｶｽﾀﾑ] (GS-UD7722) ・価格は Hi-JOINT にて確認願います。

・対応 OS は、[7.3 ﾊﾞｯｸｱｯﾌﾟﾃﾞﾊﾞｲｽ情報]項を参照願います。

130A9
130B9

・[ｶｽﾀﾑ]はカスタムメイド対象製品です。

内蔵ＤＡＴチェンジャー（ＤＤＳ－４）[１３０Ａ９モデルのみ]

バックアップソフトウェア ＼ バックアップデバイス	内蔵ＤＡＴチェンジャー (DDS-4(非/圧縮:20/40GB),6連装) ・拡張ｽﾄﾚｰｼﾞﾍﾞｲを２ﾍﾞｲ使用します。 ・ﾒﾃﾞｨｱ(DDS ﾃﾞｰﾀｶｰﾄﾘｯｼﾞ[HS-4/150S])x10 巻付き	内蔵ＤＡＴチェンジャー (DDS-4(非/圧縮:20/40GB),6連装) ・拡張ｽﾄﾚｰｼﾞﾍﾞｲを２ﾍﾞｲ使用します。
BrightStor ARCserve Backup Release 11 for Windows Japanese + Disaster Recovery Option + Agent for Open Files (RT-1242C-1174/RT-1242C-1A74/RT-1242C-1G74 相当をﾊﾞﾝﾄﾞﾙ)	内蔵ＤＡＴ チェンジャーセット (GS-SUD7406QFYEX)[ｶｽﾀﾑ] (GS-SUD7406QFY) 完売しました。 完売しました。	内蔵ＤＡＴ チェンジャーセット (GS-SUD7406QFEX)[ｶｽﾀﾑ] (GS-SUD7406QF) 完売しました。 完売しました。
BrightStor ARCserve Backup Release 11 for Windows Japanese + Disaster Recovery Option (RT-1242C-1174/RT-1242C-1A74 相当をﾊﾞﾝﾄﾞﾙ)	内蔵ＤＡＴ チェンジャーセット (GS-SUD7406QDYEX)[ｶｽﾀﾑ] (GS-SUD7406QDY) 完売しました。 完売しました。	内蔵ＤＡＴ チェンジャーセット (GS-SUD7406QDEX)[ｶｽﾀﾑ] (GS-SUD7406QD) 完売しました。 完売しました。
BrightStor ARCserve Backup Release 11 for Windows Japanese (RT-1242C-1174 相当をﾊﾞﾝﾄﾞﾙ)	内蔵ＤＡＴ チェンジャーセット (GS-SUD7406QYEX)[ｶｽﾀﾑ] (GS-SUD7406QY) 完売しました。 完売しました。	内蔵ＤＡＴ チェンジャーセット (GS-SUD7406QEX)[ｶｽﾀﾑ] (GS-SUD7406Q) 完売しました。 完売しました。
BrightStor ARCserve Backup v9 for Windows Japanese + Disaster Recovery Option + Agent for Open Files (RT-1242C-1164/RT-1242C-1A64/RT-1242C-1G64 相当をﾊﾞﾝﾄﾞﾙ)	内蔵ＤＡＴ チェンジャーセット (GS-SUD7406XFYEX)[ｶｽﾀﾑ] (GS-SUD7406XFY) 完売しました。 完売しました。	内蔵ＤＡＴ チェンジャーセット (GS-SUD7406XFEX)[ｶｽﾀﾑ] (GS-SUD7406XF) 完売しました。 完売しました。
BrightStor ARCserve Backup v9 for Windows Japanese + Disaster Recovery Option (RT-1242C-1164/RT-1242C-1A64 相当をﾊﾞﾝﾄﾞﾙ)	内蔵ＤＡＴ チェンジャーセット (GS-SUD7406XDYEX)[ｶｽﾀﾑ] (GS-SUD7406XDY) 完売しました。 完売しました。	内蔵ＤＡＴ チェンジャーセット (GS-SUD7406XDEX)[ｶｽﾀﾑ] (GS-SUD7406XD) 完売しました。 完売しました。
BrightStor ARCserve Backup v9 for Windows Japanese (RT-1242C-1164 相当をﾊﾞﾝﾄﾞﾙ)	内蔵ＤＡＴ チェンジャーセット (GS-SUD7406XYEX)[ｶｽﾀﾑ] (GS-SUD7406XY) 完売しました。 完売しました。	内蔵ＤＡＴ チェンジャーセット (GS-SUD7406XEX)[ｶｽﾀﾑ] (GS-SUD7406X) 完売しました。 完売しました。
JP1/VERITAS Backup Exec 9.1 for Windows Servers (RT-1V25-K2W110 相当をﾊﾞﾝﾄﾞﾙ)	内蔵ＤＡＴ チェンジャーセット (GS-SUD7406LYEX)[ｶｽﾀﾑ] (GS-SUD7406LY) 完売しました。 完売しました。	内蔵ＤＡＴ チェンジャーセット (GS-SUD7406LEX)[ｶｽﾀﾑ] (GS-SUD7406L) 完売しました。 完売しました。
JP1/VERITAS Backup Exec 9.0 for Windows Servers (RT-1V25-K1WS40 相当をﾊﾞﾝﾄﾞﾙ)	内蔵ＤＡＴ チェンジャーセット (GS-SUD7406KYEX)[ｶｽﾀﾑ] (GS-SUD7406KY) 完売しました。 完売しました。	内蔵ＤＡＴ チェンジャーセット (GS-SUD7406KEX)[ｶｽﾀﾑ] (GS-SUD7406K) 完売しました。 完売しました。
バックアップソフトウェアなし	内蔵ＤＡＴ チェンジャーセット (GS-SUD7406YEX)[ｶｽﾀﾑ] (GS-SUD7406Y) 完売しました。 完売しました。	内蔵ＤＡＴ チェンジャー (GS-UD7406EX)[ｶｽﾀﾑ] (GS-UD7406) 完売しました。 完売しました。

・対応 OS は、[7.3 ﾊﾞｯｸｱｯﾌﾟﾃﾞﾊﾞｲｽ情報]項を参照願います。

130A9
130B9

・[ｶｽﾀﾑ]はカスタムメイド対象製品です。

内蔵ＤＡＴチェンジャー（ＤＡＴ７２）（ＤＤＳ－４）［１３０Ａ９モデルのみ］

バックアップソフトウェア ＼ バックアップデバイス	内蔵ＤＡＴチェンジャー (DAT72(非/圧縮:36/72GB),6連装) ・拡張ｽﾄﾚｰｼﾞﾍﾞｲを２ﾍﾞｲ使用します。 ・ﾒﾃﾞｨｱ(DDS ﾃﾞｰﾀｶｰﾄﾘｯｼﾞ[HS-4/170S])x10巻付き	内蔵ＤＡＴチェンジャー (DAT72(非/圧縮:36/72GB),6連装) ・拡張ｽﾄﾚｰｼﾞﾍﾞｲを２ﾍﾞｲ使用します。
BrightStor ARCserve Backup Release 11 for Windows Japanese + Disaster Recovery Option + Agent for Open Files (RT-1242C-1174/RT-1242C-1A74/RT-1242C-1G74 相当をﾊﾞﾝﾄﾞﾙ)	内蔵ＤＡＴ チェンジャーセット (GS-SUD7726QFYEX)[ｶｽﾀﾑ] (GS-SUD7726QFY) ・価格は Hi-JOINT にて確認願います。	内蔵ＤＡＴ チェンジャーセット (GS-SUD7726QFEX)[ｶｽﾀﾑ] (GS-SUD7726QF) ・価格は Hi-JOINT にて確認願います。
BrightStor ARCserve Backup Release 11 for Windows Japanese + Disaster Recovery Option (RT-1242C-1174/RT-1242C-1A74 相当をﾊﾞﾝﾄﾞﾙ)	内蔵ＤＡＴ チェンジャーセット (GS-SUD7726QDYEX)[ｶｽﾀﾑ] (GS-SUD7726QDY) ・価格は Hi-JOINT にて確認願います。	内蔵ＤＡＴ チェンジャーセット (GS-SUD7726QDEX)[ｶｽﾀﾑ] (GS-SUD7726QD) ・価格は Hi-JOINT にて確認願います。
BrightStor ARCserve Backup Release 11 for Windows Japanese (RT-1242C-1174 相当をﾊﾞﾝﾄﾞﾙ)	内蔵ＤＡＴ チェンジャーセット (GS-SUD7726QYEX)[ｶｽﾀﾑ] (GS-SUD7726QY) ・価格は Hi-JOINT にて確認願います。	内蔵ＤＡＴ チェンジャーセット (GS-SUD7726QEX)[ｶｽﾀﾑ] (GS-SUD7726Q) ・価格は Hi-JOINT にて確認願います。
JP1/VERITAS Backup Exec 9.1 for Windows Servers (RT-1V25-K2W110 相当をﾊﾞﾝﾄﾞﾙ)	内蔵ＤＡＴ チェンジャーセット (GS-SUD7726LYEX)[ｶｽﾀﾑ] (GS-SUD7726LY) ・価格は Hi-JOINT にて確認願います。	内蔵ＤＡＴ チェンジャーセット (GS-SUD7726LEX)[ｶｽﾀﾑ] (GS-SUD7726L) ・価格は Hi-JOINT にて確認願います。
バックアップソフトウェアなし	内蔵ＤＡＴ チェンジャーセット (GS-SUD7726YEX)[ｶｽﾀﾑ] (GS-SUD7726Y) ・価格は Hi-JOINT にて確認願います。	内蔵ＤＡＴ チェンジャー (GS-UD7726EX)[ｶｽﾀﾑ] (GS-UD7726) ・価格は Hi-JOINT にて確認願います。

・対応 OS は、[7.3 ﾊﾞｯｸｱｯﾌﾟﾃﾞﾊﾞｲｽ情報]項を参照願います。

内蔵ＤＬＴ（ＤＬＴ８０００）

バックアップソフトウェア ＼ バックアップデバイス	内蔵ＤＬＴ (DLT8000(非/圧縮:40/80GB)) ・拡張ｽﾄﾚｰｼﾞﾍﾞｲを２ﾍﾞｲ使用します。 ・ﾒﾃﾞｨｱ(DLT ﾃﾞｰﾀｶｰﾄﾘｯｼﾞ[D88/1800])x5巻付き	内蔵ＤＬＴ (DLT8000(非/圧縮:40/80GB)) ・拡張ｽﾄﾚｰｼﾞﾍﾞｲを２ﾍﾞｲ使用します。
BrightStor ARCserve Backup v9 for Windows Japanese + Disaster Recovery Option (RT-1242C-1164/RT-1242C-1A64 相当をﾊﾞﾝﾄﾞﾙ)	内蔵ＤＬＴセット (GS-SUL7400XDYEX)[ｶｽﾀﾑ] (GS-SUL7400XDY) 完売しました。 完売しました。	内蔵ＤＬＴセット (GS-SUL7400XDEX)[ｶｽﾀﾑ] (GS-SUL7400XD) 完売しました。 完売しました。
BrightStor ARCserve Backup v9 for Windows Japanese (RT-1242C-1164 相当をﾊﾞﾝﾄﾞﾙ)	内蔵ＤＬＴセット (GS-SUL7400XYEX)[ｶｽﾀﾑ] (GS-SUL7400XY) 完売しました。 完売しました。	内蔵ＤＬＴセット (GS-SUL7400XEX)[ｶｽﾀﾑ] (GS-SUL7400X) 完売しました。 完売しました。
JP1/VERITAS Backup Exec 9.0 for Windows Servers (RT-1V25-K1WS40 相当をﾊﾞﾝﾄﾞﾙ)	内蔵ＤＬＴセット (GS-SUL7400KYEX)[ｶｽﾀﾑ] (GS-SUL7400KY) 完売しました。 完売しました。	内蔵ＤＬＴセット (GS-SUL7400KEX)[ｶｽﾀﾑ] (GS-SUL7400K) 完売しました。 完売しました。
バックアップソフトウェアなし	内蔵ＤＬＴセット (GS-SUL7400YEX)[ｶｽﾀﾑ] (GS-SUL7400Y) 完売しました。 完売しました。	内蔵ＤＬＴ (GS-UL7400EX)[ｶｽﾀﾑ] (GS-UL7400) 完売しました。 完売しました。

・対応 OS は、[7.3 ﾊﾞｯｸｱｯﾌﾟﾃﾞﾊﾞｲｽ情報]項を参照願います。

130A9
130B9

・[ｶｽﾀﾑ]はカスタムメイド対象製品です。

内蔵ＡＩＴ（ＡＩＴ－２）

バックアップソフトウェア ＼ バックアップデバイス	内蔵ＡＩＴ（AIT-2(非/圧縮:50/100GB)）・ﾒﾃﾞｨｱ(AIT-2 ﾒﾃﾞｨｱ[SDX2-50C])x5 巻付き	内蔵ＡＩＴ（AIT-2(非/圧縮:50/100GB)）
BrightStor ARCserve Backup Release 11 for Windows Japanese + Disaster Recovery Option + Agent for Open Files (RT-1242C-1174/RT-1242C-1A74/RT-1242C-1G74 相当をﾊﾞﾝﾄﾞﾙ)	内蔵ＡＩＴセット (GS-SUS7500AQFYEX)[ｶｽﾀﾑ] (GS-SUS7500AQFY) ・価格は Hi-JOINT にて確認願います。	内蔵ＡＩＴセット (GS-SUS7500AQFEX)[ｶｽﾀﾑ] (GS-SUS7500AQF) ・価格は Hi-JOINT にて確認願います。
BrightStor ARCserve Backup Release 11 for Windows Japanese + Disaster Recovery Option (RT-1242C-1174/RT-1242C-1A74 相当をﾊﾞﾝﾄﾞﾙ)	内蔵ＡＩＴセット (GS-SUS7500AQDYEX)[ｶｽﾀﾑ] (GS-SUS7500AQDY) ・価格は Hi-JOINT にて確認願います。	内蔵ＡＩＴセット (GS-SUS7500AQDEX)[ｶｽﾀﾑ] (GS-SUS7500AQD) ・価格は Hi-JOINT にて確認願います。
BrightStor ARCserve Backup Release 11 for Windows Japanese (RT-1242C-1174 相当をﾊﾞﾝﾄﾞﾙ)	内蔵ＡＩＴセット (GS-SUS7500AQYEX)[ｶｽﾀﾑ] (GS-SUS7500AQY) ・価格は Hi-JOINT にて確認願います。	内蔵ＡＩＴセット (GS-SUS7500AQEX)[ｶｽﾀﾑ] (GS-SUS7500AQ) ・価格は Hi-JOINT にて確認願います。
JP1/VERITAS Backup Exec 9.1 for Windows Servers (RT-1V25-K2W110 相当をﾊﾞﾝﾄﾞﾙ)	内蔵ＡＩＴセット (GS-SUS7500ALYEX)[ｶｽﾀﾑ] (GS-SUS7500ALY) ・価格は Hi-JOINT にて確認願います。	内蔵ＡＩＴセット (GS-SUS7500ALEX)[ｶｽﾀﾑ] (GS-SUS7500AL) ・価格は Hi-JOINT にて確認願います。
バックアップソフトウェアなし	内蔵ＡＩＴセット (GS-SUS7500AYEX)[ｶｽﾀﾑ] (GS-SUS7500AY) ・価格は Hi-JOINT にて確認願います。	内蔵ＡＩＴ (GS-US7500AEX)[ｶｽﾀﾑ] (GS-US7500A) ・価格は Hi-JOINT にて確認願います。

・対応 OS は、[7.3 ﾊﾞｯｸｱｯﾌﾟﾃﾞﾊﾞｲｽ情報]項を参照願います。
・内蔵 AIT[AIT-2](GS-US7500A)が搭載されたﾊﾞｯｸｱｯﾌﾟｷｬﾋﾞﾈｯﾄは、ｱｸﾘﾙ窓付きﾀｲﾌﾟのﾌﾛﾝﾄﾄﾞｱ(GH-RD7381/GH-RD7160)を搭載のﾗｯｸｷｬﾋﾞﾈｯﾄへは、内蔵 AIT[AIT-2](GS-US7500A)の防塵ｶﾊﾞｰとﾗｯｸｷｬﾋﾞﾈｯﾄのﾌﾛﾝﾄﾄﾞｱの一部が干渉するため搭載できません。

130A9
130B9

・[ｶｽﾀﾑ]はカスタムメイド対象製品です。

内蔵ＡＩＴ（ＡＩＴ－２）

バックアップソフトウェア ＼ バックアップデバイス	内蔵ＡＩＴ〔AIT-2(非/圧縮:50/100GB)〕・ﾒﾃﾞｨｱ(AIT-2 ﾒﾃﾞｨｱ[SDX2-50C])x5 巻付き	内蔵ＡＩＴ〔AIT-2(非/圧縮:50/100GB)〕
BrightStor ARCserve Backup Release 11 for Windows Japanese + Disaster Recovery Option + Agent for Open Files (RT-1242C-1174/RT-1242C-1A74/RT-1242C-1G74 相当をﾊﾞﾝﾄﾞﾙ)	内蔵ＡＩＴセット (GS-SUS7500QFYEX)[ｶｽﾀﾑ] 完売しました。 (GS-SUS7500QFY) 完売しました。	内蔵ＡＩＴセット (GS-SUS7500QFEX)[ｶｽﾀﾑ] 完売しました。 (GS-SUS7500QF) 完売しました。
BrightStor ARCserve Backup Release 11 for Windows Japanese + Disaster Recovery Option (RT-1242C-1174/RT-1242C-1A74 相当をﾊﾞﾝﾄﾞﾙ)	内蔵ＡＩＴセット (GS-SUS7500QDYEX)[ｶｽﾀﾑ] 完売しました。 (GS-SUS7500QDY) 完売しました。	内蔵ＡＩＴセット (GS-SUS7500QDEX)[ｶｽﾀﾑ] 完売しました。 (GS-SUS7500QD) 完売しました。
BrightStor ARCserve Backup Release 11 for Windows Japanese (RT-1242C-1174 相当をﾊﾞﾝﾄﾞﾙ)	内蔵ＡＩＴセット (GS-SUS7500QYEX)[ｶｽﾀﾑ] 完売しました。 (GS-SUS7500QY) 完売しました。	内蔵ＡＩＴセット (GS-SUS7500QEX)[ｶｽﾀﾑ] 完売しました。 (GS-SUS7500Q) 完売しました。
BrightStor ARCserve Backup v9 for Windows Japanese + Disaster Recovery Option + Agent for Open Files (RT-1242C-1164/RT-1242C-1A64/RT-1242C-1G64 相当をﾊﾞﾝﾄﾞﾙ)	内蔵ＡＩＴセット (GS-SUS7500XFYEX)[ｶｽﾀﾑ] 完売しました。 (GS-SUS7500XFY) 完売しました。	内蔵ＡＩＴセット (GS-SUS7500XFEX)[ｶｽﾀﾑ] 完売しました。 (GS-SUS7500XF) 完売しました。
BrightStor ARCserve Backup v9 for Windows Japanese + Disaster Recovery Option (RT-1242C-1164/RT-1242C-1A64 相当をﾊﾞﾝﾄﾞﾙ)	内蔵ＡＩＴセット (GS-SUS7500XDYEX)[ｶｽﾀﾑ] 完売しました。 (GS-SUS7500XDY) 完売しました。	内蔵ＡＩＴセット (GS-SUS7500XDEX)[ｶｽﾀﾑ] 完売しました。 (GS-SUS7500XD) 完売しました。
BrightStor ARCserve Backup v9 for Windows Japanese (RT-1242C-1164 相当をﾊﾞﾝﾄﾞﾙ)	内蔵ＡＩＴセット (GS-SUS7500XYEX)[ｶｽﾀﾑ] 完売しました。 (GS-SUS7500XY) 完売しました。	内蔵ＡＩＴセット (GS-SUS7500XEX)[ｶｽﾀﾑ] 完売しました。 (GS-SUS7500X) 完売しました。
JP1/VERITAS Backup Exec 9.1 for Windows Servers (RT-1V25-K2W110 相当をﾊﾞﾝﾄﾞﾙ)	内蔵ＡＩＴセット (GS-SUS7500LYEX)[ｶｽﾀﾑ] 完売しました。 (GS-SUS7500LY) 完売しました。	内蔵ＡＩＴセット (GS-SUS7500LEX)[ｶｽﾀﾑ] 完売しました。 (GS-SUS7500L) 完売しました。
JP1/VERITAS Backup Exec 9.0 for Windows Servers (RT-1V25-K1WS40 相当をﾊﾞﾝﾄﾞﾙ)	内蔵ＡＩＴセット (GS-SUS7500KYEX)[ｶｽﾀﾑ] 完売しました。 (GS-SUS7500KY) 完売しました。	内蔵ＡＩＴセット (GS-SUS7500KEX)[ｶｽﾀﾑ] 完売しました。 (GS-SUS7500K) 完売しました。
バックアップソフトウェアなし	内蔵ＡＩＴセット (GS-SUS7500YEX)[ｶｽﾀﾑ] 完売しました。 (GS-SUS7500Y) 完売しました。	内蔵ＡＩＴ (GS-US7500EX)[ｶｽﾀﾑ] 完売しました。 (GS-US7500) 完売しました。

・対応 OS は、[7.3 ﾊﾞｯｸｱｯﾌﾟﾃﾞﾊﾞｲｽ情報]項を参照願います。

130A9
130B9

・[ｶｽﾀﾑ]はカスタムメイド対象製品です。

内蔵ＬＴＯ

バックアップソフトウェア ＼ バックアップデバイス	内蔵ＬＴＯ (LTO(非/圧縮:100/200GB,ﾊｰﾌﾊｲﾄ)) ・ﾒﾃﾞｨｱ(LTO Ultrium ｶｰﾄﾘｯｼﾞ [LTOU1/100])x5 巻付き	内蔵ＬＴＯ (LTO(非/圧縮:100/200GB,ﾊｰﾌﾊｲﾄ))
BrightStor ARCserve Backup Release 11 for Windows Japanese + Disaster Recovery Option + Agent for Open Files (RT-1242C-1174/RT-1242C-1A74/RT-1242C-1G74 相当をﾊﾞﾝﾄﾞﾙ)	内蔵ＬＴＯセット (GS-SUU7101QFYEX)[ｶｽﾀﾑ] (GS-SUU7101QFY) ・価格は Hi-JOINT にて確認願います。	内蔵ＬＴＯセット (GS-SUU7101QFEX)[ｶｽﾀﾑ] (GS-SUU7101QF) ・価格は Hi-JOINT にて確認願います。
BrightStor ARCserve Backup Release 11 for Windows Japanese + Disaster Recovery Option (RT-1242C-1174/RT-1242C-1A74 相当をﾊﾞﾝﾄﾞﾙ)	内蔵ＬＴＯセット (GS-SUU7101QDYEX)[ｶｽﾀﾑ] (GS-SUU7101QDY) ・価格は Hi-JOINT にて確認願います。	内蔵ＬＴＯセット (GS-SUU7101QDEX)[ｶｽﾀﾑ] (GS-SUU7101QD) ・価格は Hi-JOINT にて確認願います。
BrightStor ARCserve Backup Release 11 for Windows Japanese (RT-1242C-1174 相当をﾊﾞﾝﾄﾞﾙ)	内蔵ＬＴＯセット (GS-SUU7101QYEX)[ｶｽﾀﾑ] (GS-SUU7101QY) ・価格は Hi-JOINT にて確認願います。	内蔵ＬＴＯセット (GS-SUU7101QEX)[ｶｽﾀﾑ] (GS-SUU7101Q) ・価格は Hi-JOINT にて確認願います。
BrightStor ARCserve Backup v9 for Windows Japanese + Disaster Recovery Option + Agent for Open Files (RT-1242C-1164/RT-1242C-1A64/RT-1242C-1G64 相当をﾊﾞﾝﾄﾞﾙ)	内蔵ＬＴＯセット (GS-SUU7101XFYEX)[ｶｽﾀﾑ] (GS-SUU7101XFY) 完売しました。完売しました。	内蔵ＬＴＯセット (GS-SUU7101XFEX)[ｶｽﾀﾑ] (GS-SUU7101XF) 完売しました。完売しました。
BrightStor ARCserve Backup v9 for Windows Japanese + Disaster Recovery Option (RT-1242C-1164/RT-1242C-1A64 相当をﾊﾞﾝﾄﾞﾙ)	内蔵ＬＴＯセット (GS-SUU7101XDYEX)[ｶｽﾀﾑ] (GS-SUU7101XDY) 完売しました。完売しました。	内蔵ＬＴＯセット (GS-SUU7101XDEX)[ｶｽﾀﾑ] (GS-SUU7101XD) 完売しました。完売しました。
BrightStor ARCserve Backup v9 for Windows Japanese (RT-1242C-1164 相当をﾊﾞﾝﾄﾞﾙ)	内蔵ＬＴＯセット (GS-SUU7101XYEX)[ｶｽﾀﾑ] (GS-SUU7101XY) 完売しました。完売しました。	内蔵ＬＴＯセット (GS-SUU7101XEX)[ｶｽﾀﾑ] (GS-SUU7101X) 完売しました。完売しました。
JP1/VERITAS Backup Exec 9.1 for Windows Servers (RT-1V25-K2W110 相当をﾊﾞﾝﾄﾞﾙ)	内蔵ＬＴＯセット (GS-SUU7101LYEX)[ｶｽﾀﾑ] (GS-SUU7101LY) ・価格は Hi-JOINT にて確認願います。	内蔵ＬＴＯセット (GS-SUU7101LEX)[ｶｽﾀﾑ] (GS-SUU7101L) ・価格は Hi-JOINT にて確認願います。
JP1/VERITAS Backup Exec 9.0 for Windows Servers (RT-1V25-K1WS40 相当をﾊﾞﾝﾄﾞﾙ)	内蔵ＬＴＯセット (GS-SUU7101KYEX)[ｶｽﾀﾑ] (GS-SUU7101KY) 完売しました。完売しました。	内蔵ＬＴＯセット (GS-SUU7101KEX)[ｶｽﾀﾑ] (GS-SUU7101K) 完売しました。完売しました。
バックアップソフトウェアなし	内蔵ＬＴＯセット (GS-SUU7101YEX)[ｶｽﾀﾑ] (GS-SUU7101Y) ・価格は Hi-JOINT にて確認願います。	内蔵ＬＴＯ (GS-UU7101EX)[ｶｽﾀﾑ] (GS-UU7101) ・価格は Hi-JOINT にて確認願います。

・対応 OS は、[7.3 ﾊﾞｯｸｱｯﾌﾟﾃﾞﾊﾞｲｽ情報]項を参照願います。

130A9
130B9

(d) 12 12 拡張 ｽﾄﾚｰｼﾞﾍﾞｲ 8～9

・[ｶｽﾀﾑ]はカスタムメイド対象製品です。

内蔵ＬＴＯ

バックアップソフトウェア ＼ バックアップデバイス	内蔵ＬＴＯ 〔LTO(非/圧縮:100/200GB)〕 ・内蔵 SCSI ｹｰﾌﾞﾙ(LVD)付き ・ﾒﾃﾞｨｱ(LTO Ultrium ｶｰﾄﾘｯｼﾞ [LTOU1/100])x5 巻付き	内蔵ＬＴＯ 〔LTO(非/圧縮:100/200GB)〕 ・内蔵 SCSI ｹｰﾌﾞﾙ(LVD)付き
BrightStor ARCserve Backup Release 11 for Windows Japanese + Disaster Recovery Option + Agent for Open Files (RT-1242C-1174/RT-1242C-1A74/RT-1242C-1G74 相当をﾊﾞﾝﾄﾞﾙ)	内蔵ＬＴＯセット (GS-SUU7102QFYEX)[ｶｽﾀﾑ] (GS-SUU7102QFY) ・価格は Hi-JOINT にて確認願います。	内蔵ＬＴＯセット (GS-SUU7102QFEX)[ｶｽﾀﾑ] (GS-SUU7102QF) ・価格は Hi-JOINT にて確認願います。
BrightStor ARCserve Backup Release 11 for Windows Japanese + Disaster Recovery Option (RT-1242C-1174/RT-1242C-1A74 相当をﾊﾞﾝﾄﾞﾙ)	内蔵ＬＴＯセット (GS-SUU7102QDYEX)[ｶｽﾀﾑ] (GS-SUU7102QDY) ・価格は Hi-JOINT にて確認願います。	内蔵ＬＴＯセット (GS-SUU7102QDEX)[ｶｽﾀﾑ] (GS-SUU7102QD) ・価格は Hi-JOINT にて確認願います。
BrightStor ARCserve Backup Release 11 for Windows Japanese (RT-1242C-1174 相当をﾊﾞﾝﾄﾞﾙ)	内蔵ＬＴＯセット (GS-SUU7102QYEX)[ｶｽﾀﾑ] (GS-SUU7102QY) ・価格は Hi-JOINT にて確認願います。	内蔵ＬＴＯセット (GS-SUU7102QEX)[ｶｽﾀﾑ] (GS-SUU7102Q) ・価格は Hi-JOINT にて確認願います。
BrightStor ARCserve Backup v9 for Windows Japanese + Disaster Recovery Option + Agent for Open Files (RT-1242C-1164/RT-1242C-1A64/RT-1242C-1G64 相当をﾊﾞﾝﾄﾞﾙ)	内蔵ＬＴＯセット (GS-SUU7102XFYEX)[ｶｽﾀﾑ] (GS-SUU7102XFY) 完売しました。完売しました。	内蔵ＬＴＯセット (GS-SUU7102XFEX)[ｶｽﾀﾑ] (GS-SUU7102XF) 完売しました。完売しました。
BrightStor ARCserve Backup v9 for Windows Japanese + Disaster Recovery Option (RT-1242C-1164/RT-1242C-1A64 相当をﾊﾞﾝﾄﾞﾙ)	内蔵ＬＴＯセット (GS-SUU7102XDYEX)[ｶｽﾀﾑ] (GS-SUU7102XDY) 完売しました。完売しました。	内蔵ＬＴＯセット (GS-SUU7102XDEX)[ｶｽﾀﾑ] (GS-SUU7102XD) 完売しました。完売しました。
BrightStor ARCserve Backup v9 for Windows Japanese (RT-1242C-1164 相当をﾊﾞﾝﾄﾞﾙ)	内蔵ＬＴＯセット (GS-SUU7102XYEX)[ｶｽﾀﾑ] (GS-SUU7102XY) 完売しました。完売しました。	内蔵ＬＴＯセット (GS-SUU7102XEX)[ｶｽﾀﾑ] (GS-SUU7102X) 完売しました。完売しました。
JP1/VERITAS Backup Exec 9.1 for Windows Servers (RT-1V25-K2W110 相当をﾊﾞﾝﾄﾞﾙ)	内蔵ＬＴＯセット (GS-SUU7102LYEX)[ｶｽﾀﾑ] (GS-SUU7102LY) ・価格は Hi-JOINT にて確認願います。	内蔵ＬＴＯセット (GS-SUU7102LEX)[ｶｽﾀﾑ] (GS-SUU7102L) ・価格は Hi-JOINT にて確認願います。
JP1/VERITAS Backup Exec 9.0 for Windows Servers (RT-1V25-K1WS40 相当をﾊﾞﾝﾄﾞﾙ)	内蔵ＬＴＯセット (GS-SUU7102KYEX)[ｶｽﾀﾑ] (GS-SUU7102KY) 完売しました。完売しました。	内蔵ＬＴＯセット (GS-SUU7102KEX)[ｶｽﾀﾑ] (GS-SUU7102K) 完売しました。完売しました。
バックアップソフトウェアなし	内蔵ＬＴＯセット (GS-SUU7102YEX)[ｶｽﾀﾑ] (GS-SUU7102Y) ・価格は Hi-JOINT にて確認願います。	内蔵ＬＴＯセット (GS-SUU7102EX)[ｶｽﾀﾑ] (GS-SUU7102) ・価格は Hi-JOINT にて確認願います。

・対応 OS は、[7.3 ﾊﾞｯｸｱｯﾌﾟﾃﾞﾊﾞｲｽ情報]項を参照願います。

130A9
130B9

(e)-12-12 拡張ｽﾄﾚｰｼﾞﾍﾞｲ 8～9

・[ｶｽﾀﾑ]はカスタムメイド対象製品です。

内蔵ＬＴＯ

バックアップデバイス / バックアップソフトウェア	内蔵ＬＴＯ〔LTO(非/圧縮:200/400GB)〕・内蔵 SCSI ｹｰﾌﾞﾙ(LVD)付き・ﾒﾃﾞｨｱ(LTO Ultrium ｶｰﾄﾘｯｼﾞ [LTOU2/200])x5 巻付き	内蔵ＬＴＯ〔LTO(非/圧縮:200/400GB)〕・内蔵 SCSI ｹｰﾌﾞﾙ(LVD)付き
BrightStor ARCserve Backup Release 11 for Windows Japanese + Disaster Recovery Option + Agent for Open Files (RT-1242C-1174/RT-1242C-1A74/RT-1242C-1G74 相当をﾊﾞﾝﾄﾞﾙ)	内蔵ＬＴＯセット (GS-SUU7200QFYEX)[ｶｽﾀﾑ] (GS-SUU7200QFY) ・価格は Hi-JOINT にて確認願います。	内蔵ＬＴＯセット (GS-SUU7200QFEX)[ｶｽﾀﾑ] (GS-SUU7200QF) ・価格は Hi-JOINT にて確認願います。
BrightStor ARCserve Backup Release 11 for Windows Japanese + Disaster Recovery Option (RT-1242C-1174/RT-1242C-1A74 相当をﾊﾞﾝﾄﾞﾙ)	内蔵ＬＴＯセット (GS-SUU7200QDYEX)[ｶｽﾀﾑ] (GS-SUU7200QDY) ・価格は Hi-JOINT にて確認願います。	内蔵ＬＴＯセット (GS-SUU7200QDEX)[ｶｽﾀﾑ] (GS-SUU7200QD) ・価格は Hi-JOINT にて確認願います。
BrightStor ARCserve Backup Release 11 for Windows Japanese (RT-1242C-1174 相当をﾊﾞﾝﾄﾞﾙ)	内蔵ＬＴＯセット (GS-SUU7200QYEX)[ｶｽﾀﾑ] (GS-SUU7200QY) ・価格は Hi-JOINT にて確認願います。	内蔵ＬＴＯセット (GS-SUU7200QEX)[ｶｽﾀﾑ] (GS-SUU7200Q) ・価格は Hi-JOINT にて確認願います。
JP1/VERITAS Backup Exec 9.1 for Windows Servers (RT-1V25-K2W110 相当をﾊﾞﾝﾄﾞﾙ)	内蔵ＬＴＯセット (GS-SUU7200LYEX)[ｶｽﾀﾑ] (GS-SUU7200LY) ・価格は Hi-JOINT にて確認願います。	内蔵ＬＴＯセット (GS-SUU7200LEX)[ｶｽﾀﾑ] (GS-SUU7200L) ・価格は Hi-JOINT にて確認願います。
バックアップソフトウェアなし	内蔵ＬＴＯセット (GS-SUU7200YEX)[ｶｽﾀﾑ] (GS-SUU7200Y) ・価格は Hi-JOINT にて確認願います。	内蔵ＬＴＯセット (GS-SUU7200EX)[ｶｽﾀﾑ] (GS-SUU7200) ・価格は Hi-JOINT にて確認願います。

・対応 OS は、[7.3 ﾊﾞｯｸｱｯﾌﾟﾃﾞﾊﾞｲｽ情報]項を参照願います。

<システム装置および内蔵オプション編>

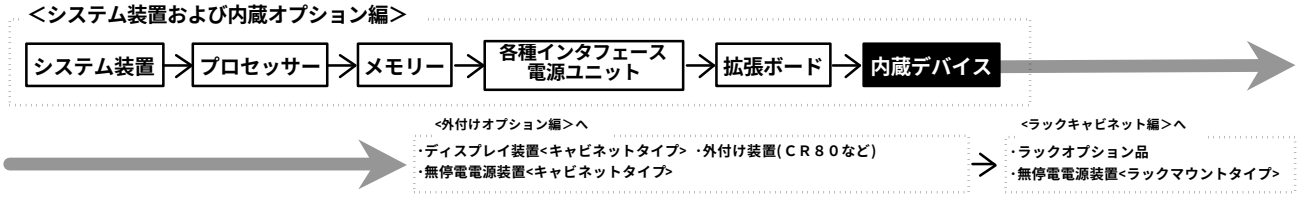

－内蔵デバイス搭載条件表－

・内蔵デバイスの搭載位置については、下表のとおりです。
・ハードディスクが内蔵されたセットモデルの場合、拡張ストレージベイ1～3に内蔵ハードディスクが標準搭載されています。

＜ＨＡ８０００／１３０Ｗ　Ａ９，Ｂ９＞

品名	形名	拡張ストレージベイ								
		3.5型 (*3)						5型		
		1	2	3	4	5	6	7	8	9
内蔵ハードディスク(36GB) (*2)	GS-UH736M	○	○	○	○	○	○	×	×	×
内蔵ハードディスク(73GB) (*2)	GS-UH773M	○	○	○	○	○	○	×	×	×
内蔵ハードディスク(36GB) (*2)	GS-UH736J	○	○	○	○	○	○	×	×	×
内蔵ハードディスク(73GB) (*2)	GS-UH773J	○	○	○	○	○	○	×	×	×
内蔵ハードディスク(146GB) (*2)	GS-UH7146J	○	○	○	○	○	○	×	×	×
内蔵ＣＤ－ＲＯＭ(24倍速)	ｵﾌﾟｼｮﾝ形名なし	×	×	×	×	×	×	●	×	×
内蔵ＤＶＤ－ＲＡＭ	GS-UV7070	×	×	×	×	×	×	×	○	×
内蔵光磁気ディスク(640MB)	GS-SUM5641	×	×	×	×	×	×	×	○	○
内蔵ＤＡＴ(DDS-4)	GS-UD7402	×	×	×	×	×	×	×	○	○
内蔵ＤＡＴ(DAT72)	GS-UD7722	×	×	×	×	×	×	×	○	○
内蔵ＤＡＴチェンジャー(DDS-4) (*1)	GS-UD7406	×	×	×	×	×	×	×	○	
内蔵ＤＡＴチェンジャー(DAT72) (*1)	GS-UD7726	×	×	×	×	×	×	×	○	
内蔵ＤＬＴ(DLT8000)	GS-UL7400	×	×	×	×	×	×	×	○	
内蔵ＡＩＴ(AIT-2)	GS-US7500	×	×	×	×	×	×	×	○	○
内蔵ＡＩＴ(AIT-2) (*5)	GS-US7500A	×	×	×	×	×	×	×	○	○
内蔵ＬＴＯ(ﾊｰﾌﾊｲﾄ)	GS-UU7101	×	×	×	×	×	×	×	○	○
内蔵ＬＴＯ	GS-SUU7102	×	×	×	×	×	×	×	○	
内蔵ＬＴＯ (*4)	GS-SUU7200	×	×	×	×	×	×	×	○	

(凡例) ●：標準搭載
○：搭載可
×：搭載不可

*1:ﾗｯｸﾏｳﾝﾄﾀﾝﾌﾞ(130A9)のみ搭載可能です。
*2:回転数の異なるHDDの混在搭載はできません。
*3:HDDは、拡張ｽﾄﾚｰｼﾞﾍﾞｲ1→2→3の順に搭載します。
*4:内蔵LTO(GS-SUU7200)搭載の場合は、別途SCSIﾎﾞｰﾄﾞ(GS-CS7253)が必要です。
*5:内蔵AIT[AIT-2](GS-US7500A)が搭載されたﾊﾞｯｸｱｯﾌﾟｷｬﾋﾞﾈｯﾄは、ｱｸﾘﾙ窓付きﾀｲﾌﾟのﾌﾛﾝﾄﾄﾞｱ(GH-RD7381/GH-RD7160)を搭載のﾗｯｸｷｬﾋﾞﾈｯﾄへは、内蔵AIT[AIT-2](GS-US7500A)の防塵ｶﾊﾞｰとﾗｯｸｷｬﾋﾞﾈｯﾄのﾌﾛﾝﾄﾄﾞｱの一部が干渉するため搭載できません。

その他

１３０ラックマウントキット　(GS-AU7582)

[130キャビネットタイプをラックマウントタイプに変換します。]

品名	キット内訳
１３０ラックマウントキット	ラック用ガイドレール

１３０キャビネットキット　(GS-AU7584)

[130ラックマウントタイプをキャビネットタイプに変換します。]

品名	キット内訳
１３０キャビネットキット	フロントドア，キャスター，ＫＢ，マウス等